見積参考資料

工事名　Ｒ７徳土　徳島小松島港（赤石地区）　小・和田津開　クレーン基礎設置工事

◇経費情報◇

工種区分	構造物工事（港湾）
単価地区	徳島東部１
単価使用年月	令和 7年10月
施工地域・工事場所	重要港湾・地方港湾（１）
前金支出割合	補正を行わない
契約保証	金銭的保証
現場環境改善費	計上しない
週休２日確保工事に係る経費補正	4週8休以上

注意

「見積参考資料」は入札参加者の迅速で適正な工事費の見積りのための一資料であり、請負契約を拘束するものではない。

設計内訳書（本01）

工事名	Ｒ７徳土　徳島小松島港（赤石地区）　小・和田津開　クレーン基礎設置工事	事業区分 工事区分	港湾整備 護岸･岸壁･物揚場

工事区分・工種・種別・細別	規格	単位	数量	単価	金額	数量・金額増減	摘要
護岸･岸壁･物揚場		式	1				
上部工		式	1				
レール基礎工		式	1				
1号陸側レール基礎	15m×5基	m	75				単　1号
1号海側レール基礎	13.5m×3基	m	40.5				単　2号
2号海側レール基礎	6.8m×1基	m	6.8				単　3号
転倒・逸走防止措置基礎	金具支給（別工事）	式	1				内　1号
ケーブルピット		式	1				内　2号
クレーンレール設置工		式	1				
クレーンレール	材料、CR73kg	式	1				内　3号 支給材有
クレーンレール締結装置（埋込式）	RFP-Ⅰ型	m	32				単　4号
クレーンレール締結装置（溶接式）	WBH-Ⅰ型	m	225				単　5号
間詰め・調整コンクリート工		式	1				

設計内訳書（本01）

工事名	Ｒ７徳土　徳島小松島港（赤石地区）　小・和田津開　クレーン基礎設置工事	事業区分 工事区分	港湾整備 護岸･岸壁･物揚場

工事区分・工種・種別・細別	規格	単位	数量	単価	金額	数量・金額増減	摘要
間詰めコンクリート		m3	89				単　6号
調整コンクリート		m3	26				単　7号
付属工		式	1				
係船柱工		式	1				
係船柱拡幅		箇所	4				単　8号
係船柱	増設	基	1				単　9号
土工		式	1				
土工		式	1				
整地		m3	1,100				単　10号
作業土工(床掘工)		式	1				
床掘り		m3	2,000				単　11号
基面整正		m2	400				単　12号
作業土工(埋戻工)		式	1				

設計内訳書（本01）

工事名	Ｒ７徳土　徳島小松島港（赤石地区）　小・和田津開　クレーン基礎設置工事	事業区分 工事区分	港湾整備 護岸･岸壁･物揚場

工事区分・工種・種別・細別	規格	単位	数量	単価	金額	数量・金額増減	摘要
埋戻し		m3	930				単　13号
舗装工		式	1				
ｺﾝｸﾘｰﾄ舗装工		式	1				
下層路盤		m2	1,140				単　14号
ｺﾝｸﾘｰﾄ舗装	復旧	m2	1,140				単　15号
目地	縦施工目地	m	19				単　16号
目地	縦施工目地復旧	m	7				単　17号
目地	横収縮目地	m	234				単　18号
目地	横収縮目地復旧	m	25				単　19号
目地	横膨張目地	m	9				単　20号
目地	上部工目地（施工目地）	m	310				単　21号
目地	小口止め目地（施工目地）	m	9				単　22号
構造物撤去工		式	1				

設計内訳書（本01）

工事名	Ｒ７徳土　徳島小松島港（赤石地区）　小・和田津開　クレーン基礎設置工事	事業区分 工事区分	港湾整備 護岸･岸壁･物揚場

工事区分・工種・種別・細別	規格	単位	数量	単価	金額	数量・金額増減	摘要
取壊し工		式	1				
ｺﾝｸﾘｰﾄ取壊し		式	1				内　4号
処分費		式	1				内　5号
仮設工		式	1				
安全対策		式	1				
交通誘導警備員	120人、1人/日	式	1				内　6号
排水構造物工		式	1				
撤去工		式	1				
構造物取壊し工		m3	1				単　23号
管渠工		式	1				
鉄筋コンクリート台付管	Φ600、2m/本（再利用）	m	40				単　24号
鉄筋コンクリート台付管	Φ700、2m/本（再利用）	m	28				単　25号
集水桝	グレーチング蓋再利用（1000*1000用、T-25）	箇所	10				単　26号

設計内訳書（本01）

工事名	Ｒ７徳土　徳島小松島港（赤石地区）　小・和田津開　クレーン基礎設置工事	事業区分 工事区分	港湾整備 護岸･岸壁･物揚場

工事区分・工種・種別・細別	規格	単位	数量	単価	金額	数量・金額増減	摘要
直接工事費		式	1				
共通仮設		式	1				
共通仮設費（率計上）		式	1				
純工事費		式	1				
現場管理費		式	1				
工事原価		式	1				
一般管理費等		式	1				
工事価格		式	1				
消費税額及び地方消費税額		式	1				
工事費計		式	1				

一式当り内訳書

単価使用年月	2025.10
歩掛適用年月	2025.10
労務費補正	1.000-0000　0.0

内　1号	転倒・逸走防止措置基礎	金具支給（別工事）	

名称・規格	条件	単位	数量	単価	金額	数量・金額増減	摘要
転倒・逸走防止装置基礎 （海側起点）		式	1				単　33号
転倒・逸走防止装置基礎 （海側終点）		式	1				単　34号
転倒防止装置基礎 （海側終点）		式	1				単　35号
転倒・逸走防止装置基礎 （陸側起点）		式	1				単　36号
転倒防止装置基礎 （陸側起点）		式	1				単　37号
転倒・逸走防止装置基礎 （陸側終点）		式	1				単　38号
エンドストッパー・転倒防止装置基礎 （陸側終点）		式	1				単　39号
合計							

一式当り内訳書

単価使用年月	2025.10
歩掛適用年月	2025.10
労務費補正	1.000-0000　0.0

内　2号	ケーブルピット						
名称・規格	条件	単位	数量	単価	金額	数量・金額増減	摘要
ケーブルピット タイプ１		m	86				単　40号
ケーブルピット タイプ２		m	43				単　41号
合計							

一式当り内訳書

単価使用年月	2025.10
歩掛適用年月	2025.10
労務費補正	1.000-0000　0.0

内　3号	クレーンレール	材料、CR73kg	

名称・規格	条件	単位	数量	単価	金額	数量・金額増減	摘要
クレーンレール CR73kg、定尺10m		本	20				
クレーンレール CR73kg、定尺12m		本	4				
レール CR73kg、端尺4.2m		本	2				
レール継目板 S45C～S55C		セット	24				
合計							

一式当り内訳書

単価使用年月	2025.10
歩掛適用年月	2025.10
労務費補正	1.000-0000　0.0

内　4号	ｺﾝｸﾘｰﾄ取壊し						
名称・規格	条件	単位	数量	単価	金額	数量・金額増減	摘要
舗装		m3	314				単　57号
小口止めA		m3	13				単　58号
小口止めB		m3	1				単　59号
係船柱基礎		m3	12				単　60号
既設上部工		m3	23				単　61号
締結装置（既設係船柱基礎）		m3	5				単　62号
ケーブルピット（既設係船柱基礎）		m3	3				単　63号
海側エンドストッパー（既設係船柱基礎）		m3	1				単　64号
合計							

一式当り内訳書

単価使用年月	2025.10
歩掛適用年月	2025.10
労務費補正	1.000-0000　0.0

内　5号	処分費						
名称・規格	条件	単位	数量	単価	金額	数量・金額増減	摘要
処分費(m3)		m3	358				単　65号
処分費(m3)		m3	14				単　66号
合計							

一式当り内訳書

単価使用年月	2025.10
歩掛適用年月	2025.10
労務費補正	1.000-0000　0.0

内　6号	交通誘導警備員	120人、1人/日					
名称・規格	条件	単位	数量	単価	金額	数量・金額増減	摘要
交通誘導整理	無し,120人	式	1				単　67号
合計							

1次単価表

単価使用年月	2025.10
歩掛適用年月	2025.10
労務費補正	1.000-0000　0.0

単　1号	1号陸側レール基礎	15m×5基	単位	m	単位数量	15	単価	

名称・規格	条件	単位	数量	単価	金額	摘要
ｺﾝｸﾘｰﾄ打設	ﾎﾟﾝﾌﾟ車打設,鉄筋,50m3以上(標準)	m3	39.2			単　27号
木製型枠組立組外(重力式)	陸上,ﾗﾌﾃﾚｰﾝｸﾚｰﾝ,(油圧伸縮ｼﾞﾌﾞ型) 16t吊	m2	58.1			単　28号
伸縮目地	瀝青質系	m2	2.6			単　29号
鉄筋加工組立	SD345 D19,重力式･鋼矢板式,無し	kg	593			単　30号
鉄筋加工組立	SD345 D13,重力式･鋼矢板式,無し	kg	1,212			単　31号
H鋼　ベース H-488*300*11*18		t	1.875			
H鋼　規格エキストラ SM490A		t	1.875			
H鋼　長さエキストラ 中間長さ		式	1			
基礎砕石敷均し		m3	5			単　32号
合計						
単価						円／m

1次単価表

単価使用年月	2025.10
歩掛適用年月	2025.10
労務費補正	1.000-0000　0.0

単　2号	1号海側レール基礎	13.5m×3基	単位	m	単位数量	13.5	単価	

名称・規格	条件	単位	数量	単価	金額	摘要
ｺﾝｸﾘｰﾄ打設	ﾎﾟﾝﾌﾟ車打設,鉄筋,50m3以上(標準)	m3	31.2			単　27号
木製型枠組立組外(重力式)	陸上,ﾗﾌﾃﾚｰﾝｸﾚｰﾝ,(油圧伸縮ｼﾞﾌﾞ型) 16t吊	m2	46.9			単　28号
伸縮目地	瀝青質系	m2	2.3			単　29号
鉄筋加工組立	SD345 D19,重力式･鋼矢板式,無し	kg	535			単　30号
鉄筋加工組立	SD345 D13,重力式･鋼矢板式,無し	kg	1,009			単　31号
H鋼　ベース H-488*300*11*18		t	1.66			
H鋼　規格エキストラ SM490A		t	1.66			
H鋼　長さエキストラ 中間長さ		式	1			
基礎砕石敷均し		m3	5			単　32号
合計						
単価						円／m

1次単価表

単価使用年月	2025.10
歩掛適用年月	2025.10
労務費補正	1.000-0000　0.0

単　3号	2号海側レール基礎	6.8m×1基	単位	m	単位数量	6.8	単価	

名称・規格	条件	単位	数量	単価	金額	摘要
ｺﾝｸﾘｰﾄ打設	ﾎﾟﾝﾌﾟ車打設,鉄筋,50m3以上(標準)	m3	15.7			単　27号
木製型枠組立組外(重力式)	陸上,ﾗﾌﾃﾚｰﾝｸﾚｰﾝ,(油圧伸縮ｼﾞﾌﾞ型) 16t吊	m2	23.5			単　28号
伸縮目地	瀝青質系	m2	2.3			単　29号
鉄筋加工組立	SD345 D19,重力式･鋼矢板式,無し	kg	250			単　30号
鉄筋加工組立	SD345 D13,重力式･鋼矢板式,無し	kg	518			単　31号
H鋼　ベース H-488*300*11*18		t	0.845			
H鋼　規格エキストラ SM490A		t	0.845			
H鋼　長さエキストラ 中間長さ		式	1			
基礎砕石敷均し		m3	2.3			単　32号
合計						
単価						円／m

１次単価表

単価使用年月	2025.10
歩掛適用年月	2025.10
労務費補正	1.000-0000　0.0

単　4号	クレーンレール締結装置（埋込式）	RFP-Ⅰ型	単位	m	単位数量	10	単価	

名称・規格	条件	単位	数量	単価	金額	摘要
レール固定プレート FCD45		枚	21			
レールクリップ SS400		個	38			
レールクリップ（継目用）		個	4			
六角ボルト SS400		本	42			
埋込栓 ポリエステル		個	42			
ばねワッシャー SWRH57-72		枚	42			
レールパッド 合成ゴム　SS400		枚	10			
舗装版切断	ｺﾝｸﾘｰﾄ舗装版，15cmを超え30cm以下， 全ての費用	m	10			
ｺﾝｸﾘｰﾄ打設	ﾐｷｻｰ車打設，無筋	m3	1			単　42号
合計						
単価						円／m

１次単価表

単価使用年月	2025.10
歩掛適用年月	2025.10
労務費補正	1.000-0000　0.0

単　5号	クレーンレール締結装置（溶接式）	WBH-Ⅰ型	単位	m	単位数量	10	単価	

名称・規格	条件	単位	数量	単価	金額	摘要
ボルトホルダー SS400		枚	42			
レールクリップ SS400		個	38			
レールクリップ（継目用） SS400		個	4			
Tボルト・ナット SS400		本	42			
ばねワッシャー SWRH57-72		枚	42			
レールパッド 合成ゴム　SS400		枚	10			
溶接	陸上,標準,手動,隅肉･重合せ･棒鋼+鋼板,下向,11mm,5m以上(標準),無し	m	9.03			単　43号
合計						
単価						円／m

１次単価表

単価使用年月	2025.10
歩掛適用年月	2025.10
労務費補正	1.000-0000　0.0

単　6号	間詰めコンクリート		単位	m3	単位数量	1	単価	
名称・規格		条件	単位	数量	単価	金額	摘要	
ｺﾝｸﾘｰﾄ打設		ﾐｷｻｰ車打設，無筋	m3	1			単　44号	
合計								
単価							円／m3	

１次単価表

単価使用年月	2025.10
歩掛適用年月	2025.10
労務費補正	1.000-0000　0.0

単　7号	調整コンクリート		単位	m3	単位数量	1	単価	
名称・規格		条件	単位	数量	単価	金額	摘要	
ｺﾝｸﾘｰﾄ打設		ﾐｷｻｰ車打設，無筋	m3	1			単　44号	
合計								
単価							円／m3	

1次単価表

単価使用年月	2025.10
歩掛適用年月	2025.10
労務費補正	1.000-0000　0.0

単　8号	係船柱拡幅		単位	箇所	単位数量	1	単価	

名称・規格	条件	単位	数量	単価	金額	摘要
ｺﾝｸﾘｰﾄ打設	ﾎﾟﾝﾌﾟ車打設,鉄筋,50m3以上(標準)	m3	13.4			単　45号
木製型枠組立組外(重力式)	陸上,ﾗﾌﾃﾚｰﾝｸﾚｰﾝ,(油圧伸縮ｼﾞﾌﾞ型)16t吊	m2	14.6			単　28号
ｺﾝｸﾘｰﾄ削孔(電動ﾊﾝﾏﾄﾞﾘﾙ)	30mm以上200mm未満	孔	21			
鉄筋加工組立	SD345 D13,陸上ｸﾚｰﾝ,ﾗﾌﾃﾚｰﾝｸﾚｰﾝ,(油圧伸縮ｼﾞﾌﾞ型)16t吊	kg	54			単　46号
樹脂ｱﾝｶｰ(材料費)		本	21			
合計						
単価						円／箇所

1次単価表

単価使用年月	2025.10
歩掛適用年月	2025.10
労務費補正	1.000-0000　0.0

単　9号	係船柱	増設	単位	基	単位数量	1	単価	

名称・規格	条件	単位	数量	単価	金額	摘要
鉄筋加工組立	SD345 D13,重力式･鋼矢板式,無し	kg	1,500			単　31号
木製型枠組立組外(重力式)	陸上,ﾗﾌﾃﾚｰﾝｸﾚｰﾝ,(油圧伸縮ｼﾞﾌﾞ型)16t吊	m2	56.8			単　28号
ｺﾝｸﾘｰﾄ打設	ﾎﾟﾝﾌﾟ車打設,鉄筋,50m3以上(標準)	m3	116			単　45号
係船柱取付	陸上,1000kN以上,ﾗﾌﾃﾚｰﾝｸﾚｰﾝ,(油圧伸縮ｼﾞﾌﾞ型)16t吊	基	1			単　47号
合計						
単価						円／基

１次単価表

単価使用年月	2025.10
歩掛適用年月	2025.10
労務費補正	1.000-0000　0.0

単　10号	整地		単位	m3	単位数量	1	単価	

名称・規格	条件	単位	数量	単価	金額	摘要
整地	残土受入れ地での処理	m3	1			
合計						
単価						円／m3

１次単価表

単価使用年月	2025.10
歩掛適用年月	2025.10
労務費補正	1.000-0000　0.0

単　11号	床掘り		単位	m3	単位数量	1	単価	

名称・規格	条件	単位	数量	単価	金額	摘要
床掘り	土砂,平均施工幅1m以上2m未満,無し,無し	m3	1			
合計						
単価						円／m3

１次単価表

単価使用年月	2025.10
歩掛適用年月	2025.10
労務費補正	1.000-0000　0.0

単　12号	基面整正		単位	m2	単位数量	1	単価	

名称・規格	条件	単位	数量	単価	金額	摘要
基面整正		m2	1			
合計						
単価						円／m2

１次単価表

単価使用年月	2025.10
歩掛適用年月	2025.10
労務費補正	1.000-0000　0.0

単　13号	埋戻し		単位	m3	単位数量	1	単価	

名称・規格	条件	単位	数量	単価	金額	摘要
埋戻し	最大埋戻幅1m以上4m未満	m3	1			
合計						
単価						円／m3

１次単価表

単価使用年月	2025.10
歩掛適用年月	2025.10
労務費補正	1.000-0000　0.0

単　14号	下層路盤		単位	m2	単位数量	1	単価	
名称・規格		条件	単位	数量	単価	金額	摘要	
路盤材敷均し転圧		ﾌﾞﾙﾄﾞｰｻﾞ方式,1140m2,171m3,水硬性粒調ｽﾗｸﾞ(HMS),37%,1層	m2	1			単　48号	
合計								
単価							円／m2	

１次単価表

単価使用年月	2025.10
歩掛適用年月	2025.10
労務費補正	1.000-0000　0.0

単　15号	ｺﾝｸﾘｰﾄ舗装	復旧	単位	m2	単位数量	1	単価	
名称・規格		条件	単位	数量	単価	金額	摘要	
人力舗設		1140m2,342m3,25cm以下,有り,1140m2,30cm以下	m2	1			単　49号	
合計								
単価							円／m2	

1次単価表

単価使用年月	2025.10
歩掛適用年月	2025.10
労務費補正	1.000-0000　0.0

単　16号	目地	縦施工目地	単位	m	単位数量	1	単価	

名称・規格	条件	単位	数量	単価	金額	摘要
縦施工目地	目地充填材 加熱注入式、高弾性,51kg,無し,536kg,261.1本,ﾌﾞﾚｰﾄﾞ径 30cm,2枚,有り,片側	m	1			単　50号
合計						
単価						円／m

1次単価表

単価使用年月	2025.10
歩掛適用年月	2025.10
労務費補正	1.000-0000　0.0

単　17号	目地	縦施工目地復旧	単位	m	単位数量	1	単価	

名称・規格	条件	単位	数量	単価	金額	摘要
縦施工目地	目地充填材 加熱注入式、高弾性,51kg,無し,536kg,0本,ﾌﾞﾚｰﾄﾞ径 30cm,2枚,有り,片側	m	1			単　51号
合計						
単価						円／m

1次単価表

単価使用年月	2025.10
歩掛適用年月	2025.10
労務費補正	1.000-0000　0.0

単　18号	目地	横収縮目地	単位	m	単位数量	1	単価	

名称・規格	条件	単位	数量	単価	金額	摘要
ｶｯﾀ工法収縮目地	目地充填材 加熱注入式、高弾性,51kg,無し,995kg,260.8本,ﾌﾞﾚｰﾄﾞ径 30cm,2枚,有り,両側	m	1			単　52号
合計						
単価						円／m

1次単価表

単価使用年月	2025.10
歩掛適用年月	2025.10
労務費補正	1.000-0000　0.0

単　19号	目地	横収縮目地復旧	単位	m	単位数量	1	単価	

名称・規格	条件	単位	数量	単価	金額	摘要
ｶｯﾀ工法収縮目地	目地充填材 加熱注入式、高弾性,51kg,無し,995kg,0本,ﾌﾞﾚｰﾄﾞ径 30cm,2枚,有り,片側	m	1			単　53号
合計						
単価						円／m

1次単価表

単価使用年月	2025.10
歩掛適用年月	2025.10
労務費補正	1.000-0000　0.0

単　20号	目地	横膨張目地	単位	m	単位数量	1	単価	

名称・規格	条件	単位	数量	単価	金額	摘要
膨張目地	25m2,目地充填材 加熱注入式、高弾性,102kg,995kg,260.8本,260.8個,有り,両側	m	1			単　54号
合計						
単価						円／m

1次単価表

単価使用年月	2025.10
歩掛適用年月	2025.10
労務費補正	1.000-0000　0.0

単　21号	目地	上部工目地（施工目地）	単位	m	単位数量	1	単価	

名称・規格	条件	単位	数量	単価	金額	摘要
施工目地	25.8m2,目地充填材 加熱注入式、高弾性,102kg	m	1			単　55号
合計						
単価						円／m

1次単価表

単価使用年月	2025.10
歩掛適用年月	2025.10
労務費補正	1.000-0000　0.0

単　22号	目地	小口止め目地（施工目地）	単位	m	単位数量	1	単価	

名称・規格	条件	単位	数量	単価	金額	摘要
施工目地	25m2,目地充填材 加熱注入式､高弾性,102kg	m	1			単　56号
合計						
単価						円／m

1次単価表

単価使用年月	2025.10
歩掛適用年月	2025.10
労務費補正	1.000-0000　0.0

単　23号	構造物取壊し工		単位	m3	単位数量	1	単価	

名称・規格	条件	単位	数量	単価	金額	摘要
構造物取壊し	無筋構造物,機械施工,無し,無し,不要	m3	1			単　68号
ｺﾝｸﾘｰﾄｶﾞﾗ運搬	ｺﾝｸﾘｰﾄ(無筋)構造物とりこわし,機械積込,無し,14.4km以下	m3	1			
合計						
単価						円／m3

1次単価表

単価使用年月	2025.10
歩掛適用年月	2025.10
労務費補正	1.000-0000　0.0

単　24号	鉄筋コンクリート台付管	Φ600、2m/本（再利用）	単位	m	単位数量	40	単価	

名称・規格	条件	単位	数量	単価	金額	摘要
鉄筋ｺﾝｸﾘｰﾄ台付管	据付･撤去,600mm,2m/個,全ての費用	m	40			
ｺﾝｸﾘｰﾄ打設	ﾐｷｻｰ車打設,無筋	m3	2.8			単　44号
木製型枠組立組外(重力式)	陸上,ﾗﾌﾃﾚｰﾝｸﾚｰﾝ,(油圧伸縮ｼﾞﾌﾞ型) 16t吊	m2	8			単　28号
基礎砕石敷均し		m3	4.2			単　32号
基面整正		m2	28			
ﾓﾙﾀﾙ 1:3 高炉		m3	4.1			
合計						
単価						円／m

1次単価表

単価使用年月	2025.10
歩掛適用年月	2025.10
労務費補正	1.000-0000　0.0

単　25号	鉄筋コンクリート台付管	Φ700、2m/本（再利用）	単位	m	単位数量	28	単価	

名称・規格	条件	単位	数量	単価	金額	摘要
鉄筋ｺﾝｸﾘｰﾄ台付管	据付･撤去,700mm,2m/個,全ての費用	m	28			
ｺﾝｸﾘｰﾄ打設	ﾐｷｻｰ車打設,無筋	m3	2.5			単　44号
木製型枠組立組外(重力式)	陸上,ﾗﾌﾃﾚｰﾝｸﾚｰﾝ,(油圧伸縮ｼﾞﾌﾞ型) 16t吊	m2	5.6			単　28号
基礎砕石敷均し		m3	3.7			単　32号
基面整正		m2	24.9			
ﾓﾙﾀﾙ 1:3 高炉		m3	3.3			
合計						
単価						円／m

1次単価表

単価使用年月	2025.10
歩掛適用年月	2025.10
労務費補正	1.000-0000　0.0

単　26号	集水桝	グレーチング蓋再利用（1000*1000用、T-25）	単位	箇所	単位数量	10	単価	

名称・規格	条件	単位	数量	単価	金額	摘要
ｺﾝｸﾘｰﾄ打設	ﾐｷｻｰ車打設,鉄筋	m3	11.6			単　69号
木製型枠組立組外(重力式)	陸上,ﾗﾌﾃﾚｰﾝｸﾚｰﾝ,(油圧伸縮ｼﾞﾌﾞ型)16t吊	m2	106.5			単　28号
ｺﾝｸﾘｰﾄ打設	ﾐｷｻｰ車打設,無筋	m3	2.3			単　44号
木製型枠組立組外(重力式)	陸上,ﾗﾌﾃﾚｰﾝｸﾚｰﾝ,(油圧伸縮ｼﾞﾌﾞ型)16t吊	m2	6			単　28号
基礎砕石敷均し		m3	4.5			単　32号
基面整正		m2	22.5			
鉄筋加工組立	SD345 D13,重力式･鋼矢板式,無し	kg	692			単　31号
蓋設置	200kg以下	組	10			
蓋(材料費)		組	10			
合計						
単価						円／箇所

２次単価表

単価使用年月	2025.10
歩掛適用年月	2025.10
労務費補正	1.000-0000　0.0

単　27号	ｺﾝｸﾘｰﾄ打設	ﾎﾟﾝﾌﾟ車打設,鉄筋,50m3以上(標準)	単位	m3	単位数量	10	単価	

名称・規格	条件	単位	数量	単価	金額	摘要
ﾚﾃﾞｨｰﾐｸｽﾄｺﾝｸﾘｰﾄ 24-8-20(25)高炉		m3	10.2			
ｺﾝｸﾘｰﾄ打設(上部工製作) ﾎﾟﾝﾌﾟ車		m3	10			
合計						
単価						円／m3

２次単価表

単価使用年月	2025.10
歩掛適用年月	2025.10
労務費補正	1.000-0000　0.0

単　28号	木製型枠組立組外(重力式)	陸上,ﾗﾌﾃﾚｰﾝｸﾚｰﾝ,(油圧伸縮ｼﾞﾌﾞ型) 16t吊	単位	m2	単位数量	100	単価	

名称・規格	条件	単位	数量	単価	金額	摘要
木製型枠組立組外(重力式) ｸﾚｰﾝ抜き		m2	100			
ﾗﾌﾃﾚｰﾝｸﾚｰﾝ(排出ｶﾞｽ対策型) (油圧伸縮ｼﾞﾌﾞ型)16t吊		日	1			単　70号
合計						
単価						円／m2

２次単価表

単価使用年月	2025.10
歩掛適用年月	2025.10
労務費補正	1.000-0000　0.0

単　29号	伸縮目地	瀝青質系	単位	m2	単位数量	100	単価	

名称・規格	条件	単位	数量	単価	金額	摘要
伸縮目地工(瀝青質系) t=10mm		m2	100			
合計						
単価						円／m2

２次単価表

単価使用年月	2025.10
歩掛適用年月	2025.10
労務費補正	1.000-0000　0.0

単　30号	鉄筋加工組立	SD345 D19,重力式･鋼矢板式,無し	単位	kg	単位数量	1,000	単価	

名称・規格	条件	単位	数量	単価	金額	摘要
鉄筋(異形) SD345 D19		kg	1,030			
鉄筋加工組立(上部工製作) ｸﾚｰﾝ抜き		kg	1,000			
合計						
単価						円／kg

２次単価表

単価使用年月	2025.10
歩掛適用年月	2025.10
労務費補正	1.000-0000　0.0

単　31号	鉄筋加工組立	SD345 D13,重力式･鋼矢板式,無し	単位	kg	単位数量	1,000	単価	

名称・規格	条件	単位	数量	単価	金額	摘要
鉄筋(異形) SD345 D13		kg	1,030			
鉄筋加工組立(上部工製作) ｸﾚｰﾝ抜き		kg	1,000			
合計						
単価						円／kg

２次単価表

単価使用年月	2025.10
歩掛適用年月	2025.10
労務費補正	1.000-0000　0.0

単　32号	基礎砕石敷均し		単位	m3	単位数量	10	単価	

名称・規格	条件	単位	数量	単価	金額	摘要
基礎砕石 RC-40		m3	12			
特殊作業員		人	0.3			
普通作業員		人	1.8			
雑材料 労務費の%		式	1			
合計						
単価						円／m3

２次単価表

単価使用年月	2025.10
歩掛適用年月	2025.10
労務費補正	1.000-0000　0.0

単　33号	転倒・逸走防止装置基礎 （海側起点）		単位	式	単位数量	1	単価	

名称・規格	条件	単位	数量	単価	金額	摘要
ｺﾝｸﾘｰﾄ打設	ﾎﾟﾝﾌﾟ車打設,鉄筋,50m3以上(標準)	m3	58.6			単　27号
木製型枠組立組外(重力式)	陸上,ﾗﾌﾃﾚｰﾝｸﾚｰﾝ,(油圧伸縮ｼﾞﾌﾞ型) 16t吊	m2	55.9			単　28号
鉄筋加工組立	SD345 D13,重力式･鋼矢板式,無し	kg	2,048			単　31号
H鋼　ベース H-488*300*11*18		t	1.405			
H鋼　規格エキストラ SM490A		t	1.405			
H鋼　長さエキストラ 中間長さ		式	1			
ｺﾝｸﾘｰﾄ削孔(電動ﾊﾝﾏﾄﾞﾘﾙ)	30mm以上200mm未満	孔	112			
鉄筋(異形) SD345 D13		kg	55.72			
樹脂ｱﾝｶｰ AP-12		本	112			
合計						

２次単価表

単価使用年月	2025.10
歩掛適用年月	2025.10
労務費補正	1.000-0000　0.0

単　34号	転倒・逸走防止装置基礎 （海側終点）		単位	式	単位数量	1	単価	

名称・規格	条件	単位	数量	単価	金額	摘要
ｺﾝｸﾘｰﾄ打設	ﾎﾟﾝﾌﾟ車打設,鉄筋,50m3以上(標準)	m3	70.8			単　27号
木製型枠組立組外(重力式)	陸上,ﾗﾌﾃﾚｰﾝｸﾚｰﾝ,(油圧伸縮ｼﾞﾌﾞ型) 16t吊	m2	63.8			単　28号
鉄筋加工組立	SD345 D13,重力式･鋼矢板式,無し	kg	2,048			単　31号
H鋼　ベース H-488*300*11*18		t	1.688			
H鋼　規格エキストラ SM490A		t	1.688			
H鋼　長さエキストラ 中間長さ		式	1			
ｺﾝｸﾘｰﾄ削孔(電動ﾊﾝﾏﾄﾞﾘﾙ)	30mm以上200mm未満	孔	135			
鉄筋(異形) SD345 D13		kg	67.16			
樹脂ｱﾝｶｰ AP-12		本	135			
合計						

２次単価表

単価使用年月	2025.10
歩掛適用年月	2025.10
労務費補正	1.000-0000　0.0

単　35号	転倒防止装置基礎 （海側終点）		単位	式	単位数量	1	単価	

名称・規格	条件	単位	数量	単価	金額	摘要
ｺﾝｸﾘｰﾄ打設	ﾎﾟﾝﾌﾟ車打設,鉄筋,50m3以上(標準)	m3	71.6			単　27号
木製型枠組立組外(重力式)	陸上,ﾗﾌﾃﾚｰﾝｸﾚｰﾝ,(油圧伸縮ｼﾞﾌﾞ型) 16t吊	m2	64.7			単　28号
鉄筋加工組立	SD345 D13,重力式･鋼矢板式,無し	kg	2,048			単　31号
H鋼　ベース H-488*300*11*18		t	1.688			
H鋼　規格エキストラ SM490A		t	1.688			
H鋼　長さエキストラ 中間長さ		式	1			
ｺﾝｸﾘｰﾄ削孔(電動ﾊﾝﾏﾄﾞﾘﾙ)	30mm以上200mm未満	孔	135			
鉄筋(異形) SD345 D13		kg	67.16			
樹脂ｱﾝｶｰ AP-12		本	135			
合計						

２次単価表

単価使用年月	2025.10
歩掛適用年月	2025.10
労務費補正	1.000-0000　0.0

単　36号	転倒・逸走防止装置基礎 （陸側起点）		単位	式	単位数量	1	単価	

名称・規格	条件	単位	数量	単価	金額	摘要
ｺﾝｸﾘｰﾄ打設	ﾎﾟﾝﾌﾟ車打設,鉄筋,50m3以上(標準)	m3	70.7			単　27号
木製型枠組立組外(重力式)	陸上,ﾗﾌﾃﾚｰﾝｸﾚｰﾝ,(油圧伸縮ｼﾞﾌﾞ型) 16t吊	m2	69.6			単　28号
鉄筋加工組立	SD345 D19,重力式･鋼矢板式,無し	kg	216			単　30号
鉄筋加工組立	SD345 D13,重力式･鋼矢板式,無し	kg	1,110			単　31号
H鋼　ベース H-488*300*11*18		t	1.875			
H鋼　規格エキストラ SM490A		t	1.875			
H鋼　長さエキストラ 中間長さ		式	1			
基礎砕石敷均し		m3	9			単　32号
合計						

２次単価表

単価使用年月	2025.10
歩掛適用年月	2025.10
労務費補正	1.000-0000　0.0

単　37号	転倒防止装置基礎 （陸側起点）		単位	式	単位数量	1	単価	

名称・規格	条件	単位	数量	単価	金額	摘要
ｺﾝｸﾘｰﾄ打設	ﾎﾟﾝﾌﾟ車打設,鉄筋,50m3以上(標準)	m3	45.4			単　27号
木製型枠組立組外(重力式)	陸上,ﾗﾌﾃﾚｰﾝｸﾚｰﾝ,(油圧伸縮ｼﾞﾌﾞ型) 16t吊	m2	48.8			単　28号
鉄筋加工組立	SD345 D19,重力式･鋼矢板式,無し	kg	216			単　30号
鉄筋加工組立	SD345 D13,重力式･鋼矢板式,無し	kg	1,110			単　31号
H鋼　ベース H-488*300*11*18		t	1.204			
H鋼　規格エキストラ SM490A		t	1.204			
H鋼　長さエキストラ 中間長さ		式	1			
基礎砕石敷均し		m3	6			単　32号
合計						

２次単価表

単価使用年月	2025.10
歩掛適用年月	2025.10
労務費補正	1.000-0000　0.0

単　38号	転倒・逸走防止装置基礎 （陸側終点）		単位	式	単位数量	1	単価	

名称・規格	条件	単位	数量	単価	金額	摘要
ｺﾝｸﾘｰﾄ打設	ﾎﾟﾝﾌﾟ車打設,鉄筋,50m3以上(標準)	m3	68			単　27号
木製型枠組立組外(重力式)	陸上,ﾗﾌﾃﾚｰﾝｸﾚｰﾝ,(油圧伸縮ｼﾞﾌﾞ型) 16t吊	m2	69.3			単　28号
鉄筋加工組立	SD345 D19,重力式･鋼矢板式,無し	kg	216			単　30号
鉄筋加工組立	SD345 D13,重力式･鋼矢板式,無し	kg	1,110			単　31号
H鋼　ベース H-488*300*11*18		t	1.875			
H鋼　規格エキストラ SM490A		t	1.875			
H鋼　長さエキストラ 中間長さ		式	1			
基礎砕石敷均し		m3	9			単　32号
合計						

２次単価表

単価使用年月	2025.10
歩掛適用年月	2025.10
労務費補正	1.000-0000　0.0

単　39号	エンドストッパー・転倒防止装置基礎 （陸側終点）		単位	式	単位数量	1	単価	

名称・規格	条件	単位	数量	単価	金額	摘要
ｺﾝｸﾘｰﾄ打設	ﾎﾟﾝﾌﾟ車打設,鉄筋,50m3以上(標準)	m3	68.8			単　27号
木製型枠組立組外(重力式)	陸上,ﾗﾌﾃﾚｰﾝｸﾚｰﾝ,(油圧伸縮ｼﾞﾌﾞ型) 16t吊	m2	69.3			単　28号
鉄筋加工組立	SD345 D19,重力式･鋼矢板式,無し	kg	216			単　30号
鉄筋加工組立	SD345 D13,重力式･鋼矢板式,無し	kg	1,110			単　31号
H鋼　ベース H-488*300*11*18		t	1.875			
H鋼　規格エキストラ SM490A		t	1.875			
H鋼　長さエキストラ 中間長さ		式	1			
基礎砕石敷均し		m3	9			単　32号
合計						

２次単価表

単価使用年月	2025.10
歩掛適用年月	2025.10
労務費補正	1.000-0000　0.0

単　40号	ケーブルピット タイプ１		単位	m	単位数量	86	単価	

名称・規格	条件	単位	数量	単価	金額	摘要
コーナー保護材プレート SUS、t=4mm、B=680		m	86			
埋設部管路材設置	合成樹脂製,FEP管類,本体管設置	m	86			
合計						
単価						円／m

２次単価表

単価使用年月	2025.10
歩掛適用年月	2025.10
労務費補正	1.000-0000　0.0

単　41号	ケーブルピット タイプ２		単位	m	単位数量	43	単価	

名称・規格	条件	単位	数量	単価	金額	摘要
舗装版切断	ｺﾝｸﾘｰﾄ舗装版,15cmを超え30cm以下,全ての費用	m	85			
コーナー保護材プレート SUS、t=4mm、B=680		m	43			
ｺﾝｸﾘｰﾄ打設	ﾐｷｻｰ車打設,鉄筋	m3	1.8			単　71号
埋設部管路材設置	合成樹脂製,FEP管類,本体管設置	m	43			
合計						
単価						円／m

２次単価表

単価使用年月	2025.10
歩掛適用年月	2025.10
労務費補正	1.000-0000　0.0

単　42号	ｺﾝｸﾘｰﾄ打設	ﾐｷｻｰ車打設,無筋	単位	m3	単位数量	10	単価	

名称・規格	条件	単位	数量	単価	金額	摘要
ﾚﾃﾞｨｰﾐｸｽﾄｺﾝｸﾘｰﾄ 24-8-20(25)高炉		m3	10.3			
ｺﾝｸﾘｰﾄ打設(上部工製作) ﾐｷｻｰ車から直接投入		m3	10			
合計						
単価						円／m3

２次単価表

単価使用年月	2025.10
歩掛適用年月	2025.10
労務費補正	1.000-0000　0.0

単　43号	溶接	陸上,標準,手動,隅肉･重合せ･棒鋼+ 鋼板,下向,11mm,5m以上(標準),無し	単位	m	単位数量	7.1	単価	

名称・規格	条件	単位	数量	単価	金額	摘要
手動ｱｰｸ溶接(陸上施工) 隅肉･重ね合せ 8mm以上12mm未満		m	7.1			
合計						
単価						円／m

２次単価表

単価使用年月	2025.10
歩掛適用年月	2025.10
労務費補正	1.000-0000　0.0

単　44号	ｺﾝｸﾘｰﾄ打設	ﾐｷｻｰ車打設,無筋	単位	m3	単位数量	10	単価	

名称・規格	条件	単位	数量	単価	金額	摘要
ﾚﾃﾞｨｰﾐｸｽﾄｺﾝｸﾘｰﾄ 18-8-40		m3	10.3			
ｺﾝｸﾘｰﾄ打設(上部工製作) ﾐｷｻｰ車から直接投入		m3	10			
合計						
単価						円／m3

２次単価表

単価使用年月	2025.10
歩掛適用年月	2025.10
労務費補正	1.000-0000　0.0

単　45号	ｺﾝｸﾘｰﾄ打設	ﾎﾟﾝﾌﾟ車打設,鉄筋,50m3以上(標準)	単位	m3	単位数量	10	単価	

名称・規格	条件	単位	数量	単価	金額	摘要
ﾚﾃﾞｨｰﾐｸｽﾄｺﾝｸﾘｰﾄ 18-8-20(25)高炉		m3	10.2			
ｺﾝｸﾘｰﾄ打設(上部工製作) ﾎﾟﾝﾌﾟ車		m3	10			
合計						
単価						円／m3

２次単価表

単価使用年月	2025.10
歩掛適用年月	2025.10
労務費補正	1.000-0000　0.0

単　46号	鉄筋加工組立	SD345 D13,陸上ｸﾚｰﾝ,ﾗﾌﾃﾚｰﾝｸﾚｰﾝ,(油圧伸縮ｼﾞﾌﾞ型)16t吊	単位	kg	単位数量	1,000	単価	

名称・規格	条件	単位	数量	単価	金額	摘要
鉄筋(異形) SD345 D13		kg	1,020			
鉄筋加工組立(Lｾﾙﾌﾞﾛｯｸ製作) ｸﾚｰﾝ抜き		kg	1,000			
ﾗﾌﾃﾚｰﾝｸﾚｰﾝ(排出ｶﾞｽ対策型) (油圧伸縮ｼﾞﾌﾞ型)16t吊		日	0.1			単　70号
合計						
単価						円／kg

２次単価表

単価使用年月	2025.10
歩掛適用年月	2025.10
労務費補正	1.000-0000　0.0

単　47号	係船柱取付	陸上,1000kN以上,ﾗﾌﾃﾚｰﾝｸﾚｰﾝ,(油圧伸縮ｼﾞﾌﾞ型)16t吊	単位	基	単位数量	1	単価	

名称・規格	条件	単位	数量	単価	金額	摘要
係船柱 曲柱､1,000kN		基	1			
係船柱取付 1000kN以上(陸上)ｸﾚｰﾝ抜き		基	1			
ﾗﾌﾃﾚｰﾝｸﾚｰﾝ(排出ｶﾞｽ対策型) (油圧伸縮ｼﾞﾌﾞ型)16t吊		日	0.4			単　70号
合計						
単価						円／基

２次単価表

単価使用年月	2025.10
歩掛適用年月	2025.10
労務費補正	1.000-0000　0.0

単　48号	路盤材敷均し転圧	ﾌﾞﾙﾄﾞｰｻﾞ方式,1140m2,171m3,水硬性粒調ｽﾗｸﾞ(HMS),37%,1層	単位	m2	単位数量	1,000	単価	

名称・規格	条件	単位	数量	単価	金額	摘要
水硬性粒調ｽﾗｸﾞ(舗装) 各種		m3	205.5			
ﾌﾞﾙﾄﾞｰｻﾞ(排出ｶﾞｽ対策型) 3t級	無し	日	0.9			単　72号
振動ﾛｰﾗ(排出ｶﾞｽ対策型) 搭乗式 ｺﾝﾊﾞｲﾝﾄﾞ型 3～4t		日	0.8			単　73号
普通作業員		人	5			
雑材料 全体の%		式	1			
合計						
単価						円／m2

２次単価表

単価使用年月	2025.10
歩掛適用年月	2025.10
労務費補正	1.000-0000　0.0

単　49号	人力舗設	1140m2,342m3,25cm以下,有り,1140m2,30cm以下	単位	m2	単位数量	75	単価	

名称・規格	条件	単位	数量	単価	金額	摘要
ﾚﾃﾞｨｰﾐｸｽﾄｺﾝｸﾘｰﾄ 曲げ4.5-6.5-40		m3	23.4			
鉄網		m2	78.75			
ｱｽﾌｧﾙﾄ乳剤 PK-3		L	76.5			
土木一般世話役		人	1			
特殊作業員		人	3			
普通作業員		人	8			
雑材料 労務費の%		式	1			
合計						
単価						円／m2

２次単価表

単価使用年月	2025.10
歩掛適用年月	2025.10
労務費補正	1.000-0000　0.0

単　50号	縦施工目地	目地充填材 加熱注入式、高弾性,51kg,無し,536kg,261.1本,ﾌﾞﾚｰﾄﾞ径 30cm,2枚,有り,片側	単位	m	単位数量	100	単価	

名称・規格	条件	単位	数量	単価	金額	摘要
目地充填材 加熱注入式、高弾性		kg	64			
ﾁｪｱ及びｸﾛｽﾊﾞｰ SD295A D13		kg	536			
ﾀｲﾊﾞｰ ネジ付き、Φ32*1000		本	261.1			
ｸﾚｰﾝ付ﾄﾗｯｸ 4t積 2t吊		日	0.3			単　74号
ｺﾝｸﾘｰﾄｶｯﾀ ﾌﾞﾚｰﾄﾞ径 30cm		日	1.2			単　75号
ｶｯﾀﾌﾞﾚｰﾄﾞ 径30cm		枚	0.63			
ｼﾞｮｲﾝﾄｼｰﾗ 100L型		日	0.4			単　76号
普通作業員		人	3.4			
雑材料 労務費の%		式	1			
合計						
単価						円／m

２次単価表

単価使用年月	2025.10
歩掛適用年月	2025.10
労務費補正	1.000-0000　0.0

単　51号	縦施工目地	目地充填材 加熱注入式、高弾性,51kg,無し,536kg,0本,ﾌﾞﾚｰﾄﾞ径 30cm,2枚,有り,片側	単位	m	単位数量	100	単価	

名称・規格	条件	単位	数量	単価	金額	摘要
目地充填材 加熱注入式、高弾性		kg	64			
ﾁｪｱ及びｸﾛｽﾊﾞｰ SD295A D13		kg	536			
ﾀｲﾊﾞｰ ネジ付き、Φ32*1000		本	0			
ｸﾚｰﾝ付ﾄﾗｯｸ 4t積 2t吊		日	0.3			単　74号
ｺﾝｸﾘｰﾄｶｯﾀ ﾌﾞﾚｰﾄﾞ径 30cm		日	1.2			単　75号
ｶｯﾀﾌﾞﾚｰﾄﾞ 径30cm		枚	0.63			
ｼﾞｮｲﾝﾄｼｰﾗ 100L型		日	0.4			単　76号
普通作業員		人	3.4			
雑材料 労務費の%		式	1			
合計						
単価						円／m

２次単価表

単価使用年月	2025.10
歩掛適用年月	2025.10
労務費補正	1.000-0000　0.0

単　52号	ｶｯﾀ工法収縮目地	目地充填材 加熱注入式、高弾性,51kg,無し,995kg,260.8本,ﾌﾞﾚｰﾄﾞ径 30cm,2枚,有り,両側	単位	m	単位数量	100	単価	

名称・規格	条件	単位	数量	単価	金額	摘要
目地充填材 加熱注入式、高弾性		kg	64			
ﾁｪｱ及びｸﾛｽﾊﾞｰ SD295A D13		kg	995			
ﾀﾞｳｴﾙﾊﾞｰ Φ32*600		本	260.8			
ｸﾚｰﾝ付ﾄﾗｯｸ 4t積 2t吊		日	0.3			単　74号
ｺﾝｸﾘｰﾄｶｯﾀ ﾌﾞﾚｰﾄﾞ径 30cm		日	1.2			単　75号
ｶｯﾀﾌﾞﾚｰﾄﾞ 径30cm		枚	0.63			
ｼﾞｮｲﾝﾄｼｰﾗ 100L型		日	0.4			単　76号
普通作業員		人	5.5			
雑材料 労務費の%		式	1			
合計						
単価						円／m

２次単価表

単価使用年月	2025.10
歩掛適用年月	2025.10
労務費補正	1.000-0000　0.0

単　53号	ｶｯﾀ工法収縮目地	目地充填材 加熱注入式、高弾性,51kg,無し,995kg,0本,ﾌﾞﾚｰﾄﾞ径 30cm,2枚,有り,片側	単位	m	単位数量	100	単価	

名称・規格	条件	単位	数量	単価	金額	摘要
目地充填材 加熱注入式、高弾性		kg	64			
ﾁｪｱ及びｸﾛｽﾊﾞｰ SD295A D13		kg	995			
ﾀﾞｳｴﾙﾊﾞｰ Φ32*600		本	0			
ｸﾚｰﾝ付ﾄﾗｯｸ 4t積 2t吊		日	0.3			単　74号
ｺﾝｸﾘｰﾄｶｯﾀ ﾌﾞﾚｰﾄﾞ径 30cm		日	1.2			単　75号
ｶｯﾀﾌﾞﾚｰﾄﾞ 径30cm		枚	0.63			
ｼﾞｮｲﾝﾄｼｰﾗ 100L型		日	0.4			単　76号
普通作業員		人	3.4			
雑材料 労務費の%		式	1			
合計						
単価						円／m

２次単価表

単価使用年月	2025.10
歩掛適用年月	2025.10
労務費補正	1.000-0000　0.0

単　54号	膨張目地	25m2,目地充填材 加熱注入式、高弾性,102kg,995kg,260.8本,260.8個,有り,両側	単位	m	単位数量	100	単価	

名称・規格	条件	単位	数量	単価	金額	摘要
目地板 厚20mm		m2	28			
目地充填材 加熱注入式、高弾性		kg	128			
ﾁｪｱ及びｸﾛｽﾊﾞｰ SD295A D13		kg	995			
ﾀﾞｳｴﾙﾊﾞｰ Φ32*600		本	260.8			
ｷｬｯﾌﾟ Φ32*1250		個	260.8			
ｸﾚｰﾝ付ﾄﾗｯｸ 4t積 2t吊		日	0.3			単　74号
ｼﾞｮｲﾝﾄｼｰﾗ 100L型		日	0.6			単　76号
普通作業員		人	7.6			
雑材料 労務費の%		式	1			
合計						
単価						円／m

２次単価表

単価使用年月	2025.10
歩掛適用年月	2025.10
労務費補正	1.000-0000　0.0

単　55号	施工目地	25.8m2,目地充填材 加熱注入式、高弾性,102kg	単位	m	単位数量	100	単価	

名称・規格	条件	単位	数量	単価	金額	摘要
目地板 厚20mm		m2	28			
目地充填材 加熱注入式、高弾性		kg	128			
普通作業員		人	3.5			
雑材料 特定項目の%		式	1			
合計						
単価						円／m

２次単価表

単価使用年月	2025.10
歩掛適用年月	2025.10
労務費補正	1.000-0000　0.0

単　56号	施工目地	25m2,目地充填材 加熱注入式、高弾性,102kg	単位	m	単位数量	100	単価	

名称・規格	条件	単位	数量	単価	金額	摘要
目地板 厚20mm		m2	28			
目地充填材 加熱注入式、高弾性		kg	128			
普通作業員		人	3.5			
雑材料 特定項目の%		式	1			
合計						
単価						円／m

２次単価表

単価使用年月	2025.10
歩掛適用年月	2025.10
労務費補正	1.000-0000　0.0

単　57号	舗装		単位	m3	単位数量	1	単価	

名称・規格	条件	単位	数量	単価	金額	摘要
構造物取壊し	鉄筋構造物,機械施工,無し,無し,不要	m3	1			単　77号
ｺﾝｸﾘｰﾄｶﾞﾗ運搬	舗装版破砕,機械(騒対不要,15cm超)(騒対要),無し,13.5km以下	m3	1			
合計						
単価						円／m3

２次単価表

単価使用年月	2025.10
歩掛適用年月	2025.10
労務費補正	1.000-0000　0.0

単　58号	小口止めA		単位	m3	単位数量	1	単価	

名称・規格	条件	単位	数量	単価	金額	摘要
構造物取壊し	無筋構造物,機械施工,無し,無し,不要	m3	1			単　68号
ｺﾝｸﾘｰﾄｶﾞﾗ運搬	ｺﾝｸﾘｰﾄ(無筋)構造物とりこわし,機械積込,無し,14.4km以下	m3	1			
合計						
単価						円／m3

２次単価表

単価使用年月	2025.10
歩掛適用年月	2025.10
労務費補正	1.000-0000　0.0

単　59号	小口止めB		単位	m3	単位数量	1	単価	

名称・規格	条件	単位	数量	単価	金額	摘要
構造物取壊し	無筋構造物,機械施工,無し,無し,不要	m3	1			単　68号
ｺﾝｸﾘｰﾄｶﾞﾗ運搬	ｺﾝｸﾘｰﾄ(無筋)構造物とりこわし,機械積込,無し,14.4km以下	m3	1			
合計						
単価						円／m3

２次単価表

単価使用年月	2025.10
歩掛適用年月	2025.10
労務費補正	1.000-0000　0.0

単　60号	係船柱基礎		単位	m3	単位数量	1	単価	

名称・規格	条件	単位	数量	単価	金額	摘要
構造物取壊し	鉄筋構造物,機械施工,無し,無し,不要	m3	1			単　77号
ｺﾝｸﾘｰﾄｶﾞﾗ運搬	ｺﾝｸﾘｰﾄ(鉄筋)構造物とりこわし,機械積込,無し,14.4km以下	m3	1			
合計						
単価						円／m3

２次単価表

単価使用年月	2025.10
歩掛適用年月	2025.10
労務費補正	1.000-0000　0.0

単　61号	既設上部工		単位	m3	単位数量	1	単価	
名称・規格		条件	単位	数量	単価	金額	摘要	
構造物取壊し		鉄筋構造物,機械施工,無し,無し,不要	m3	1			単　77号	
ｺﾝｸﾘｰﾄｶﾞﾗ運搬		ｺﾝｸﾘｰﾄ(鉄筋)構造物とりこわし,機械積込,無し,14.4km以下	m3	1				
合計								
単価							円／m3	

２次単価表

単価使用年月	2025.10
歩掛適用年月	2025.10
労務費補正	1.000-0000　0.0

単　62号	締結装置（既設係船柱基礎）		単位	m3	単位数量	1	単価	
名称・規格		条件	単位	数量	単価	金額	摘要	
構造物取壊し		鉄筋構造物,機械施工,無し,無し,不要	m3	1			単　77号	
ｺﾝｸﾘｰﾄｶﾞﾗ運搬		ｺﾝｸﾘｰﾄ(鉄筋)構造物とりこわし,機械積込,無し,14.4km以下	m3	1				
合計								
単価							円／m3	

２次単価表

単価使用年月	2025.10
歩掛適用年月	2025.10
労務費補正	1.000-0000　0.0

単　63号	ケーブルピット（既設係船柱基礎）		単位	m3	単位数量	1	単価	

名称・規格	条件	単位	数量	単価	金額	摘要
構造物取壊し	鉄筋構造物,機械施工,無し,無し,不要	m3	1			単　77号
ｺﾝｸﾘｰﾄｶﾞﾗ運搬	ｺﾝｸﾘｰﾄ(鉄筋)構造物とりこわし,機械積込,無し,14.4km以下	m3	1			
合計						
単価						円／m3

２次単価表

単価使用年月	2025.10
歩掛適用年月	2025.10
労務費補正	1.000-0000　0.0

単　64号	海側エンドストッパー（既設係船柱基礎）		単位	m3	単位数量	1	単価	

名称・規格	条件	単位	数量	単価	金額	摘要
構造物取壊し	鉄筋構造物,機械施工,無し,無し,不要	m3	1			単　77号
ｺﾝｸﾘｰﾄｶﾞﾗ運搬	ｺﾝｸﾘｰﾄ(鉄筋)構造物とりこわし,機械積込,無し,14.4km以下	m3	1			
合計						
単価						円／m3

２次単価表

単価使用年月	2025.10
歩掛適用年月	2025.10
労務費補正	1.000-0000　0.0

単　65号	処分費(m3)		単位	m3	単位数量	100	単価	
名称・規格		条件	単位	数量	単価	金額	摘要	
処分費 鉄筋コンクリート			m3	100				
合計								
単価							円／m3	

２次単価表

単価使用年月	2025.10
歩掛適用年月	2025.10
労務費補正	1.000-0000　0.0

単　66号	処分費(m3)		単位	m3	単位数量	100	単価	
名称・規格		条件	単位	数量	単価	金額	摘要	
処分費 無筋コンクリート			m3	100				
合計								
単価							円／m3	

２次単価表

単価使用年月	2025.10
歩掛適用年月	2025.10
労務費補正	1.000-0000　0.0

単　67号	交通誘導整理	無し,120人	単位	式	単位数量	1	単価	

名称・規格	条件	単位	数量	単価	金額	摘要
交通誘導警備員B		人	120			
雑材料 全体の%		式	1			
合計						

２次単価表

単価使用年月	2025.10
歩掛適用年月	2025.10
労務費補正	1.000-0000　0.0

単　68号	構造物取壊し	無筋構造物,機械施工,無し,無し,不要	単位	m3	単位数量	10	単価	

名称・規格	条件	単位	数量	単価	金額	摘要
無筋構造物 昼間 機械施工 制約無		m3	10			
合計						
単価						円／m3

２次単価表

単価使用年月	2025.10
歩掛適用年月	2025.10
労務費補正	1.000-0000　0.0

単　69号	ｺﾝｸﾘｰﾄ打設	ﾐｷｻｰ車打設，鉄筋	単位	m3	単位数量	10	単価	

名称・規格	条件	単位	数量	単価	金額	摘要
ﾚﾃﾞｨｰﾐｸｽﾄｺﾝｸﾘｰﾄ 24-8-20(25)高炉		m3	10.2			
ｺﾝｸﾘｰﾄ打設(上部工製作) ﾐｷｻｰ車から直接投入		m3	10			
合計						
単価						円／m3

3次単価表

単価使用年月	2025.10
歩掛適用年月	2025.10
労務費補正	1.000-0000　0.0

単　70号	ﾗﾌﾃﾚｰﾝｸﾚｰﾝ(排出ｶﾞｽ対策型) (油圧伸縮ｼﾞﾌﾞ型)16t吊		単位	日	単位数量	1	単価	
名称・規格		条件	単位	数量	単価	金額	摘要	
ﾗﾌﾃﾚｰﾝｸﾚｰﾝ[油圧伸縮ｼﾞﾌﾞ型] 16t吊			日	1				
合計								
単価							円／日	

3次単価表

単価使用年月	2025.10
歩掛適用年月	2025.10
労務費補正	1.000-0000　0.0

単　71号	ｺﾝｸﾘｰﾄ打設	ﾐｷｻｰ車打設,鉄筋	単位	m3	単位数量	10	単価	
名称・規格		条件	単位	数量	単価	金額	摘要	
ﾚﾃﾞｨｰﾐｸｽﾄｺﾝｸﾘｰﾄ 18-8-20(25)高炉			m3	10.2				
ｺﾝｸﾘｰﾄ打設(上部工製作) ﾐｷｻｰ車から直接投入			m3	10				
合計								
単価							円／m3	

3次単価表

単価使用年月	2025.10
歩掛適用年月	2025.10
労務費補正	1.000-0000　0.0

単　72号	ﾌﾞﾙﾄﾞｰｻﾞ(排出ｶﾞｽ対策型) 3t級	無し	単位	日	単位数量	1	単価	

名称・規格	条件	単位	数量	単価	金額	摘要
軽油		L	21			
運転手(特殊)		人	1			
ﾌﾞﾙﾄﾞｰｻﾞ[普通･排出ｶﾞｽ対策型(第2次)] 3t級	機械条件:運転時間当り損料	時間	4.9			
ﾌﾞﾙﾄﾞｰｻﾞ[普通･排出ｶﾞｽ対策型(第2次)] 3t級	機械条件:供用日当り損料	日	1.67			
合計						
単価						円／日

3次単価表

単価使用年月	2025.10
歩掛適用年月	2025.10
労務費補正	1.000-0000　0.0

単　73号	振動ﾛｰﾗ(排出ｶﾞｽ対策型) 搭乗式 ｺﾝﾊﾞｲﾝﾄﾞ型 3～4t		単位	日	単位数量	1	単価	

名称・規格	条件	単位	数量	単価	金額	摘要
軽油		L	15			
運転手(特殊)		人	1			
振動ﾛｰﾗ(舗装用)[搭乗･ｺﾝﾊﾞｲﾝﾄﾞ式] 排対型(第3次)運転質量3～4t	機械条件:運転時間当り損料	時間	4			
振動ﾛｰﾗ(舗装用)[搭乗･ｺﾝﾊﾞｲﾝﾄﾞ式] 排対型(第3次)運転質量3～4t	機械条件:供用日当り損料	日	1.4			
合計						
単価						円／日

3次単価表

単価使用年月	2025.10
歩掛適用年月	2025.10
労務費補正	1.000-0000　0.0

単　74号	ｸﾚｰﾝ付ﾄﾗｯｸ 4t積 2t吊		単位	日	単位数量	1	単価	

名称・規格	条件	単位	数量	単価	金額	摘要
軽油		L	31			
運転手(特殊)		人	1			
ﾄﾗｯｸ[ｸﾚｰﾝ装置付] ﾍﾞｰｽﾄﾗｯｸ4～4.5t積 吊能力2.0t	機械条件:運転時間当り損料	時間	5.8			
ﾄﾗｯｸ[ｸﾚｰﾝ装置付] ﾍﾞｰｽﾄﾗｯｸ4～4.5t積 吊能力2.0t	機械条件:供用日当り損料	日	1.23			
合計						
単価						円／日

3次単価表

単価使用年月	2025.10
歩掛適用年月	2025.10
労務費補正	1.000-0000　0.0

単　75号	ｺﾝｸﾘｰﾄｶｯﾀ ﾌﾞﾚｰﾄﾞ径 30cm		単位	日	単位数量	1	単価	

名称・規格	条件	単位	数量	単価	金額	摘要
ｶﾞｿﾘﾝ		L	5			
特殊作業員		人	1			
ｺﾝｸﾘｰﾄｶｯﾀ[手動式･湿式] 切削深10cm級 ﾌﾞﾚｰﾄﾞ径 φ30cm	機械条件:運転日当り損料	日	1			
ｺﾝｸﾘｰﾄｶｯﾀ[手動式･湿式] 切削深10cm級 ﾌﾞﾚｰﾄﾞ径 φ30cm	機械条件:供用日当り損料	日	1.67			
合計						
単価						円／日

3次単価表

単価使用年月	2025.10
歩掛適用年月	2025.10
労務費補正	1.000-0000　0.0

単　76号	ｼﾞｮｲﾝﾄｼｰﾗ 100L型		単位	日	単位数量	1	単価	

名称・規格	条件	単位	数量	単価	金額	摘要
ｶﾞｿﾘﾝ		L	8			
ﾌﾟﾛﾊﾟﾝ		kg	20			
特殊作業員		人	1			
ｼﾞｮｲﾝﾄｼｰﾗ[可搬式] ﾀﾝｸ容量100L	機械条件:運転日当り損料	日	1			
ｼﾞｮｲﾝﾄｼｰﾗ[可搬式] ﾀﾝｸ容量100L	機械条件:供用日当り損料	日	1.63			
合計						
単価						円／日

3次単価表

単価使用年月	2025.10
歩掛適用年月	2025.10
労務費補正	1.000-0000　0.0

単　77号	構造物取壊し	鉄筋構造物,機械施工,無し,無し,不要	単位	m3	単位数量	10	単価	

名称・規格	条件	単位	数量	単価	金額	摘要
鉄筋構造物 昼間 機械施工 制約無		m3	10			
合計						
単価						円／m3

機労材集計リスト（機械）

工事名	Ｒ７徳土　徳島小松島港（赤石地区）　小・和田津開　クレーン基礎設置工事					
単価コード	名　称	規　格	単位	数量	金額	摘要
L001010010	ﾊﾞｯｸﾎｳ(ｸﾛｰﾗ)超小旋回･ｸﾚｰﾝ機能付	山積0.28m3(平積0.2m3)1.7t吊	日	0.36	3,061	
L301002020	ﾊﾞｯｸﾎｳ(ｸﾛｰﾗ型)	山積0.8m3(平積0.6m3)	日	20.238	206,370	
L301002030	ﾊﾞｯｸﾎｳ(ｸﾛｰﾗ型)[後方超小旋回型]	山積0.45m3(平積0.35m3)	日	17.74	127,900	
L301010250	ﾗﾌﾃﾚｰﾝｸﾚｰﾝ[油圧伸縮ｼﾞﾌﾞ型]	16t吊	日	11.795	566,188	
L301030010	発動発電機	2kVA	日	7.218	4,263	
L301040030	ﾀﾝﾊﾟ及びﾗﾝﾏ	質量60～80kg	日	3.599	2,334	
L301070040	振動ﾛｰﾗ(舗装用)[ﾊﾝﾄﾞｶﾞｲﾄﾞ式]	質量0.5～0.6t	日	21.076	33,507	
M000202062	ﾊﾞｯｸﾎｳ(ｸﾛｰﾗ)[標準･ｸﾚｰﾝ機能付き]	排ｶﾞｽ型(第1次) 山積0.45m3 2.9t吊	供用日	9.19	93,704	
M001161011	ｺﾝｸﾘｰﾄｶｯﾀ[ﾊﾞｷｭｰﾑ式･湿式]	超低騒音型 切削深30cm級ﾌﾞﾚｰﾄﾞ径φ75cm	供用日	1.868	27,073	
M302430010	ﾌﾞﾙﾄﾞｰｻﾞ[普通･排出ｶﾞｽ対策型(第2次)]	3t級	日	1.713	6,990	
M302430010	ﾌﾞﾙﾄﾞｰｻﾞ[普通･排出ｶﾞｽ対策型(第2次)]	3t級	時間	5.027	2,855	
M302590000	ﾀﾞﾝﾌﾟﾄﾗｯｸ[ｵﾝﾛｰﾄﾞ･ﾃﾞｨｰｾﾞﾙ]	10t積級	供用日	22.235	463,288	
M302660000	ﾄﾗｯｸ[ｸﾚｰﾝ装置付]	ﾍﾞｰｽﾄﾗｯｸ4～4.5t積 吊能力2.0t	日	1.084	7,236	
M302660000	ﾄﾗｯｸ[ｸﾚｰﾝ装置付]	ﾍﾞｰｽﾄﾗｯｸ4～4.5t積 吊能力2.0t	時間	5.115	2,982	
M303640010	振動ﾛｰﾗ(舗装用)[搭乗･ｺﾝﾊﾞｲﾝﾄﾞ式]	排対型(第3次)運転質量3～4t	日	1.276	8,145	
M303640010	振動ﾛｰﾗ(舗装用)[搭乗･ｺﾝﾊﾞｲﾝﾄﾞ式]	排対型(第3次)運転質量3～4t	時間	3.648	3,082	
M303750000	ｺﾝｸﾘｰﾄｶｯﾀ[手動式･湿式]	切削深10cm級 ﾌﾞﾚｰﾄﾞ径 φ30cm	日	9.131	3,859	

機労材集計リスト（機械）

工事名	Ｒ７徳土　徳島小松島港（赤石地区）　小・和田津開　クレーン基礎設置工事					
単価コード	名　称	規　格	単位	数量	金額	摘要
M303810000	ｼﾞｮｲﾝﾄｼｰﾗ[可搬式]	ﾀﾝｸ容量100L	日	3.14	3,190	
M304800010	電動ﾊﾝﾏﾄﾞﾘﾙ	穴あけ能力φ38～40mm	供用日	8.599	2,292	
	合計額				1,568,319	

見積単価一覧表

工事名	Ｒ７徳土　徳島小松島港（赤石地区）　小・和田津開　クレーン基礎設置工事			
名称	規格	単位	単価	備考
ケーブル保護プレート	t=4mm、B=680mm、SUS	m	79,000	
クレーンレール	CR73kg、定尺10m	本	305,000	支給品
〃	CR73kg、定尺12m	本	366,000	支給品
〃	CR73kg、端尺4.2m	本	159,000	
レール継ぎ目版	S45C～S55C	セット	53,200	支給品
レール固定プレート	FCD45	枚	5,500	レール締結金具（埋込式）
レールクリップ	SS400	個	712	〃
レールクリップ（継目用）		個	812	〃
六角ボルト	SS400	本	1,050	〃
埋込栓	ポリエステル	個	1,050	〃
ばねワッシャー	SWRH57-12	枚	140	〃
レールパッド	合成ゴム　SS400	枚	12,000	〃
ボルトホルダー	SS400	枚	1,170	レール締結金具（溶接式）
レールクリップ	SS400	個	712	〃
レールクリップ（継目用）	SS400	個	1,000	〃
Tボルト・ナット	SS400	本	1,050	〃
ばねワッシャー	SWRH57-12	枚	140	〃
レールパッド	合成ゴム　SS400	枚	12,000	〃
チェア及びクロスバー	SD295A　D13	kg	300	
処分費	鉄筋コンクリート	m3	2,250	L=14.4m以下
〃	無筋コンクリート	m3	2,115	L=14.4m以下

土工集計表

名　　称	規　　格	単位	数　量	摘　要
床堀	土砂	m3	2024.5	
埋戻し(A)	現地発生材	m3	0.0	
埋戻し(D)	現地発生材	m3	926.0	
残土処理		m3	1098.5	
基面整正		m2	395.4	

土　積　計　算　書

測点	点間距離	平均距離	床堀(土砂) 断面	床堀(土砂) 平均	床堀(土砂) 数量	埋戻し(A) 断面	埋戻し(A) 平均	埋戻し(A) 数量	埋戻し(D) 断面	埋戻し(D) 平均	埋戻し(D) 数量	床掘整正(土砂) 断面	床掘整正(土砂) 平均	床掘整正(土砂) 数量
No.0+6.98			16.4						7.7			3.7		
No.1+1.98	15.000		16.4	16.40	246.0				7.7	7.70	115.5	3.7	3.70	55.5
No.1+1.98			18.8						7.7			3.7		
No1+13.76	11.780		18.8	18.80	221.5				7.7	7.70	90.7	3.7	3.70	43.6
No1+13.76			10.4						5.0			2.5		
No.2+7.25	13.490		10.4	10.40	140.3				5.0	5.00	67.5	2.5	2.50	33.7
No.2+7.25			16.4						7.7			2.5		
No.3+7.48	20.230		16.4	16.40	331.8				7.7	7.70	155.8	2.5	2.50	50.6
No.3+7.48			8.0						5.0			2.5		
No.3+14.22	6.740		8.0	8.00	53.9				5.0	5.00	33.7	2.5	2.50	16.9
No.3+14.22			16.4						7.7			2.5		
No.5+1.29	27.070		16.4	16.40	443.9				7.7	7.70	208.4	2.5	2.50	67.7
No.5+1.29			8.0						5.0			3.6		
No.5+8.00	6.710		8.0	8.00	53.7				5.0	5.00	33.6	3.6	3.60	24.2
No.5+8.00			18.6						7.7			3.6		
No.6+16.68	28.680		18.6	18.60	533.4				7.7	7.70	220.8	3.6	3.60	103.2
合　計	m 129.700				m3 2,024.5			m3 0.0			m3 926.0			m2 395.4

撤去工集計表

名　　称	規　　格	単位	数　量	摘　要
コンクリート取壊し(舗装)	無筋構造物	m3	314.3	
コンクリート取壊し(小口止めA)	無筋構造物	m3	13.2	
コンクリート取壊し(小口止めB)	無筋構造物	m3	0.6	
コンクリート取壊し(係船柱基礎)	無筋構造物	m3	12.0	
コンクリート取壊し(既設上部工)	無筋構造物	m3	22.9	
コンクリート取壊し(締結装置)	無筋構造物	m3	4.8	
コンクリート取壊し(ケーブルピット)	無筋構造物	m3	2.5	
コンクリート取壊し(海側エンドストッパー)	無筋構造物	m3	1.0	
塊運搬処理	Co殻、無筋構造物	m3	371.3	

号計算書	数　量　計　算　書	No,

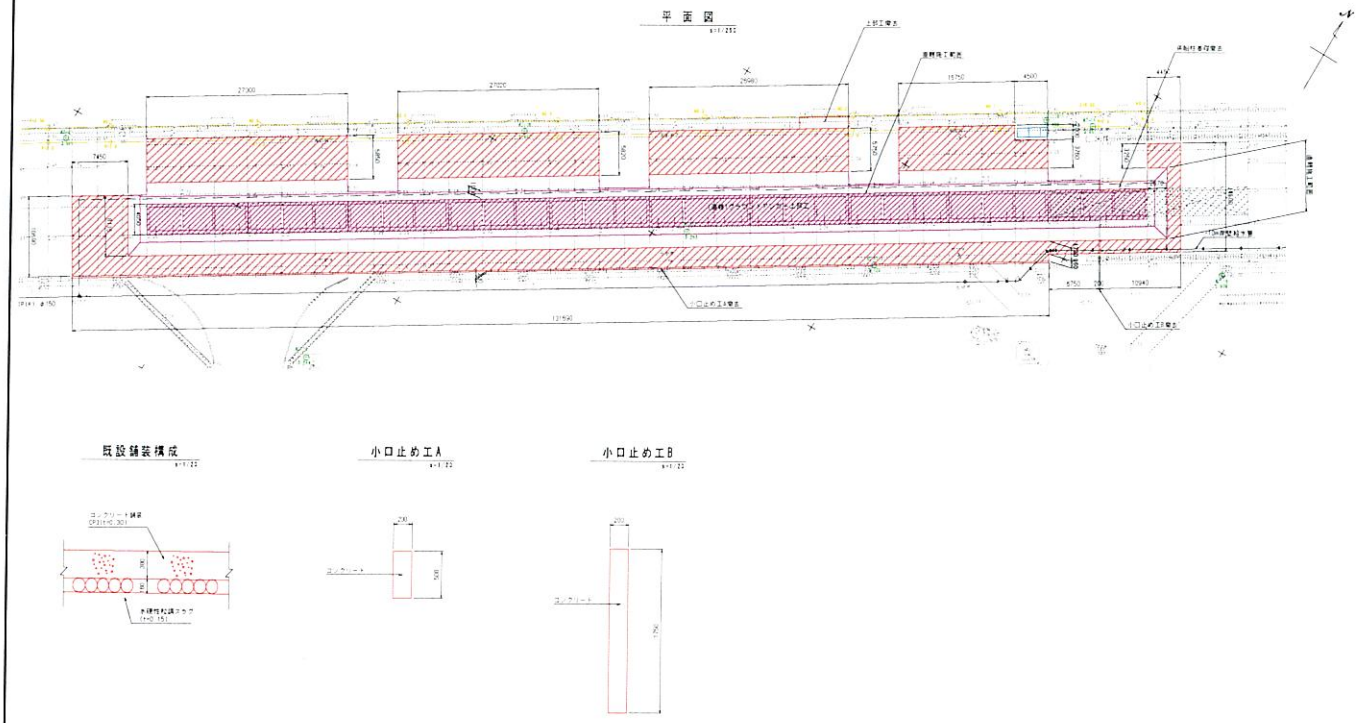

1式当り

号計算書	数　量　計　算　書	No,	
名　　称	計　　算　　式	単 位	数　　量
コンクリート取壊し			
(舗装)			
	1047.6×0.3	m3	314.3
(小口止めA)			
	131.7×0.2×0.5	m3	13.2
(小口止めB)			
	1.73×0.2×1.75	m3	0.6

号計算書　　数　量　計　算　書　　No,

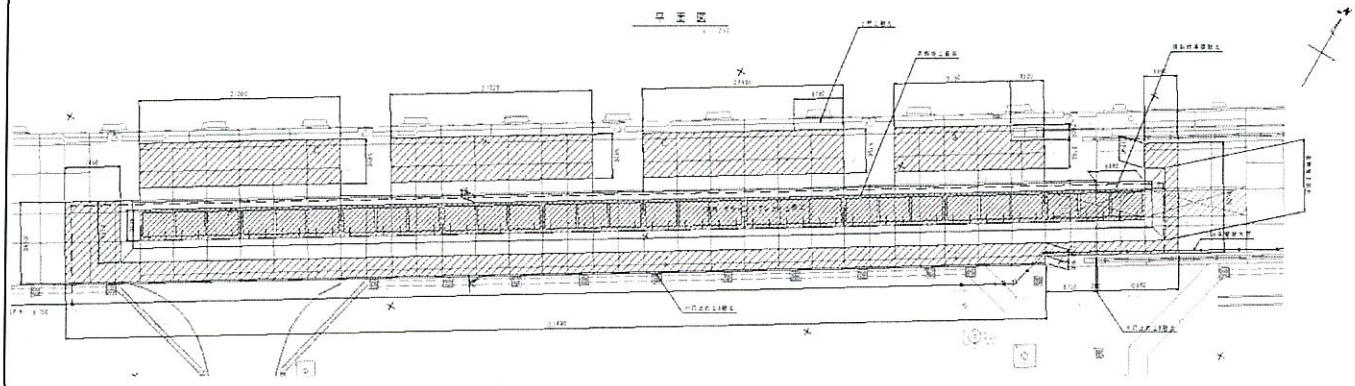

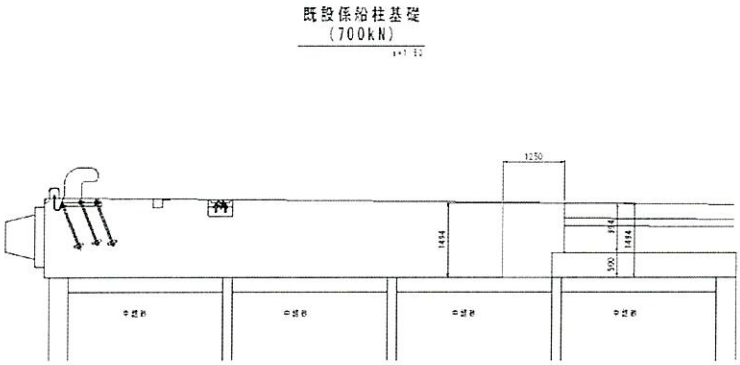

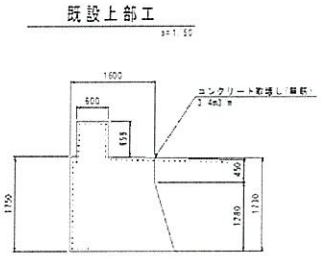

1式当り

号計算書　　数　量　計　算　書　　No,

名　称	計　算　式	単 位	数　量
コンクリート取壊し			
(係船柱基礎)			
	1.49×1.25×6.44	m3	12.0
(既設上部工)			
	3.4×6.74	m3	22.9

号計算書　　数　量　計　算　書　　No,

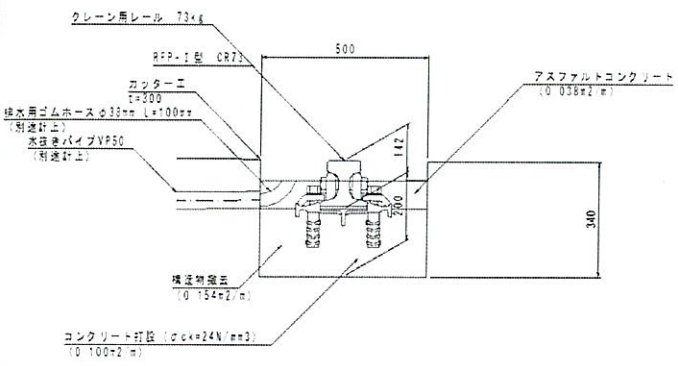

数量表　　(10m当り)

名　称	規　格	単位	数量
クレーン用レール	CR73kg	m	10.00
RFP-I型	CR73kg	m	10.00
①レール固定プレート	FCD45	枚	21
②レールクリップ	SS400	ヶ	38
③レールクリップ（経目用）	SS400	ヶ	4
④六角ボルト	SS400	本	42
⑤埋込栓	ポリエステル	コ	42
⑥ばねワッシャー	SWRH57-72	枚	42
⑦レールパッド	合成ゴム　SS400	枚	10
⑧経目板	S45C～S55C	セット	1
カッター工	t=300	m	10
構造物撤去	無筋コンクリート	m3	1.54
コンクリート打設	σck=24N/mm3	m3	1.00
アスファルトコンクリート	---	m3	0.38

1式当り

号計算書　　数　量　計　算　書　　No,

名　称	計　算　式	単位	数　量
コンクリート取壊し			
(締結装置)			
	31.48　×　1.54　／　10	m3	4.8

延　長　調　書		
RFP-Ⅰ型		
	延　長（m）	備　考
1	128.22	
	控除	
	-11.24	海側転倒防止装置基礎
	-13.50	海側逸走防止装置基礎
	-13.50	海側転倒逸走防止装置基礎
	-11.24	海側転倒逸走防止装置基礎
	-40.50	1号海側レール基礎
	-6.76	2号海側レール基礎
合　計	31.48	

号計算書	数　量　計　算　書	No,

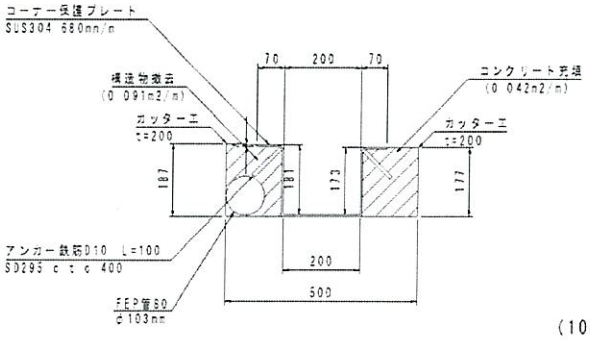

数量表　　（10m当り）

名　称	規　格	単位	数量
コーナー保護プレート	t=4mm　B=680mm/m　SUS304	m	10.00
アンカー鉄筋D10	L=100　SUS304	本	50
カッター工	t=200	m	20.00
構造物撤去	無筋コンクリート	m3	0.91
コンクリート充填	σck=18N/mm3	m3	0.42
地中埋設管設置	FEP-80S	m	10.00

1式当り

号計算書	数　量　計　算　書		No,
名　称	計　算　式	単位	数　量
コンクリート取壊し			
(ケーブルビット)			
	27.00　×　0.91　／　10	m3	2.5

延　長　調　書		
ケーブルビット		
	延　長 (m)	備　考
1	6.72	
2	6.75	
3	6.77	
4	6.76	
合　計	27.00	

号計算書	数　量　計　算　書	No, 1

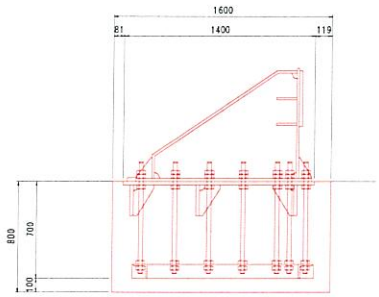

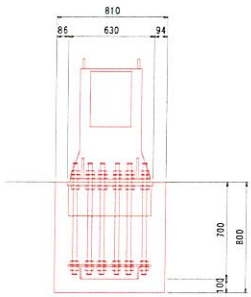

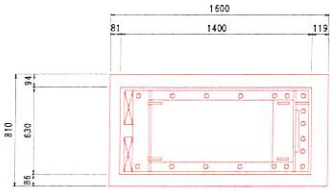

数量表　　（1箇所当り）

名　称	規　格	単位	数量
エンドストッパー	SS400	組	1
① エンドストッパー	SS400	コ	1
② アンカーボルト	SS400	コ	18
③ ベースプレート	SS400	コ	1
④ アンカーボルト取付枠	SS400	コ	1
構造物撤去	無筋コンクリート	m3	1.04
コンクリート充填	σck=24N/mm3	m3	1.04

1式当り

号計算書	数　量　計　算　書		No,
名　称	計　算　式	単 位	数　量
コンクリート取壊し			
(海側エンドストッパー)			
	1.60×0.81×0.80×1	m3	1.0

構造物工集計表(1/5)

名　称	規　格	単位	数　量	摘　要
レール				
定尺10.0m	クレーンレール用 CR73	本	20.0	
定尺12.0m	クレーンレール用 CR73	本	4.0	
端尺4.2m	クレーンレール用 CR73	本	2.0	
クレーンレール締結装置(埋設式)	RFP-Ⅰ型	m	31.5	
レール固定プレート	FCD45	枚	66.0	
レールクリップ	SS400	ヶ	120.0	
レールクリップ(継目用)	SS400	ヶ	13.0	
六角ボルト	SS400	本	132.0	
埋込栓	ポリエステル	コ	132.0	
ばねワッシャー	SWRH57-72	枚	132.0	
レールパッド	合成ゴム SS400	枚	31.0	
継目板	S45C～S55C	セット	3.0	
カッター工	t＝200	m	31.5	
コンクリート打設	σck=24N/mm2	m3	3.1	
アスファルトコンクリート		m3	1.4	
クレーンレール締結装置(溶接式)	WBH-Ⅰ型	m	225.0	
ボルトホルダー	SS400	ヶ	945.0	
レールクリップ	SS400	ヶ	855.0	
レールクリップ(継目用)	SS400	ヶ	90.0	
Tボルト・ナット	SS400	本	945.0	
ばねワッシャー	SWRH57-72	枚	945.0	
レールパッド	合成ゴム SS400	枚	225.0	
継目板	S45C～S55C	セット	22.0	
溶接長		m	203.1	
アスファルトコンクリート		m3	8.5	

構造物工集計表(2/5)

名　称	規　格	単位	数　量	摘　要
ケーブルビットタイプ1		m	85.5	
コーナー保護プレート	t=4mm B=670mm/m SUS304	m	85.5	
アンカー鉄筋D10	L=100 SUS304	本	90.0	
地中埋設管設置	FEP-80S	m	85.5	
ケーブルビットタイプ2		m	42.7	
コーナー保護プレート	t=4mm B=670mm/m SUS304	m	42.7	
アンカー鉄筋D10	L=100 SUS304	本	214.0	
カッター工	t=200	m	85.4	
コンクリート充填	σ ck=18N/mm2	m3	1.8	
地中埋設管設置	FEP-80S	m	42.7	
レール基礎				
コンクリート	σ ck=24N/mm2	m3	305.3	
型枠	鉄筋コンクリート	m2	454.8	
目地材	t=20	m2	22.3	
鉄筋 D19	SD345	t	4.820	
鉄筋 D13	SD345	t	9.605	
H鋼	H-500×300×11×13(SM490)	t	15.063	
基礎砕石	t=200	m2	207.5	

構造物工集計表(3/5)

名　称	規　格	単位	数　量	摘　要
逸走防止装置基礎	(海側終点)			
コンクリート	σ ck=24N/mm2	m3	71.6	
型枠	鉄筋コンクリート	m2	64.7	
鉄筋 D13	SD345	t	2.048	
H鋼	H-500×300×11×13(SM490)	t	1.688	
削孔	φ16 L=100	箇所	135.0	
アンカー筋	D13 L=500	本	135.0	
樹脂製アンカー	ケミカルアンカー D13用 L=100mm	本	135.0	
逸走防止装置基礎	(海側終点)			
コンクリート	σ ck=24N/mm2	m3	70.8	
型枠	鉄筋コンクリート	m2	63.8	
鉄筋 D13	SD345	t	2.048	
H鋼	H-500×300×11×13(SM490)	t	1.688	
削孔	φ16 L=100	箇所	135.0	
アンカー筋	D13 L=500	本	135.0	
樹脂製アンカー	ケミカルアンカー D13用 L=100mm	本	135.0	
逸走防止装置基礎	(海側起点)			
コンクリート	σ ck=24N/mm2	m3	58.6	
型枠	鉄筋コンクリート	m2	55.9	
鉄筋 D13	SD345	t	2.048	
H鋼	H-500×300×11×13(SM490)	t	1.405	
削孔	φ16 L=100	箇所	112.0	
アンカー筋	D13 L=500	本	112.0	
樹脂製アンカー	ケミカルアンカー D13用 L=100mm	本	112.0	

構造物工集計表(4/5)

名　　称	規　　格	単位	数　量	摘　要
逸走防止装置基礎	(陸側終点)			
コンクリート	σ ck=24N/mm2	m3	68.8	
型枠	鉄筋コンクリート	m2	69.3	
鉄筋　D19	SD345	t	0.216	
鉄筋　D13	SD345	t	1.110	
H鋼	H-500×300×11×13(SM490)	t	1.875	
基礎砕石	t=200	m2	42.6	
逸走防止装置基礎	(陸側終点)			
コンクリート	σ ck=24N/mm2	m3	68.0	
型枠	鉄筋コンクリート	m2	69.3	
鉄筋　D19	SD345	t	0.216	
鉄筋　D13	SD345	t	1.110	
H鋼	H-500×300×11×13(SM490)	t	1.875	
基礎砕石	t=200	m2	42.6	
転倒防止装置基礎	(陸側起点)	タイプ1		
コンクリート	σ ck=24N/mm2	m3	45.4	
型枠	鉄筋コンクリート	m2	48.8	
鉄筋　D19	SD345	t	0.216	
鉄筋　D13	SD345	t	1.110	
H鋼	H-500×300×11×13(SM490)	t	1.204	
基礎砕石	t=200	m2	28.5	

構造物工集計表(5/5)

名　　称	規　　格	単位	数　量	摘　要
転倒防止装置基礎	(陸側起点)	タイプ2		
コンクリート	σ ck=24N/mm2	m3	70.7	
型枠	鉄筋コンクリート	m2	69.6	
鉄筋　D19	SD345	t	0.216	
鉄筋　D13	SD345	t	1.110	
H鋼	H-500×300×11×13(SM490)	t	1.875	
基礎砕石	t=200	m2	44.1	
係船曲柱拡幅工				
コンクリート	σ ck=18N/mm2	m3	53.4	
型枠	無筋コンクリート	m2	58.2	
削孔	φ16　L=100	箇所	84.0	
アンカー筋	D13　L=500	本	84.0	
樹脂製アンカー	ケミカルアンカー　D13用　L=100mm	本	84.0	
係船曲柱増設工				
コンクリート	σ ck=18N/mm2	m3	116.0	
型枠	無筋コンクリート	m2	56.8	
支保工			6.8	
鉄筋　D13	SD345	t	1.500	
間詰めコンクリート	σ ck=18N/mm2	m3	88.8	
調整めコンクリート	σ ck=18N/mm2	m3	25.7	
水抜きパイプ工				
塩ビ管	VPφ50 (外径60mm)	本	35.0	直管 (m) 4.0m/本
	エルボ	個	40.0	
	チーズ	個	27.0	
排水用ホース	φ38mm	m	4.8	
垂直ボーリング	口径66mm	箇所	18.0	L=0.60m

号計算書	数　量　計　算　書	No,

クレーン用レール　CR73kg

1式当り

号計算書	数　量　計　算　書		No,
名　　称	計　　算　　式	単 位	数　　量
レール			
定尺10.0m		本	20.0
(クレーンレール用 CR73)			
定尺12.0m		本	4.0
(クレーンレール用 CR73)			
端尺6.9m		本	2.0
(クレーンレール用 CR73)			

延　長　調　書		
レール　定尺10.0m		
	箇所	備　考
1	10.00	海側
2	10.00	陸側
合　計	20.00	

延　長　調　書		
レール　定尺12.0m		
	箇所	備　考
1	2.00	海側
2	2.00	陸側
合　計	4.00	

延　長　調　書		
レール　端尺4.2m		
	箇所	備　考
1	1.00	海側
2	1.00	陸側
合　計	2.00	

号計算書	数　量　計　算　書	No, 1

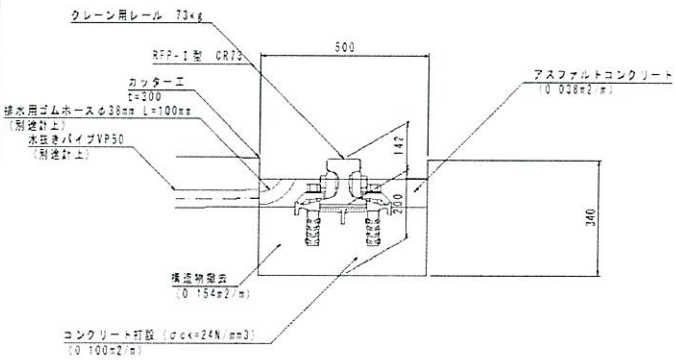

数量表　　(10m当り)

名　称	規　格	単位	数量
クレーン用レール	CR73kg	m	10.00
RFP-I型	CR73kg	m	10.00
①レール固定プレート	FCD45	枚	21
②レールクリップ	SS400	ヶ	38
③レールクリップ（継目用）	SS400	ヶ	4
④六角ボルト	SS400	本	42
⑤埋込栓	ポリエステル	コ	42
⑥ばねワッシャー	SWRH57-72	枚	42
⑦レールパッド	合成ゴム　SS400	枚	10
⑧継目板	S45C～S55C	セット	1
カッター工	t=300	m	10
構造物撤去	無筋コンクリート	m3	1.54
コンクリート打設	σck=24N/mm3	m3	1.00
アスファルトコンクリート	---	m3	0.38

1式当り

号計算書	数　量　計　算　書	No,

名　称	計　算　式	単位	数　量
クレーンレール締結装置(埋設式)		m	31.5
(RFP-I型)			
レール固定プレート	31.48 × 21.00 ／ 10	枚	66
(FCD45)			
レールクリップ	31.48 × 38.00 ／ 10	ヶ	120
(SS400)			
レールクリップ(継目用)	31.48 × 4.00 ／ 10	ヶ	13
(SS400)			
六角ボルト	31.48 × 42.00 ／ 10	本	132
(SS400)			
埋込栓	31.48 × 42.00 ／ 10	コ	132
(ポリエステル)			
ばねワッシャー	31.48 × 42.00 ／ 10	枚	132
(SWRH57-72)			

号計算書	数　量　計　算　書						No, 2
レールパッド	31.48	×	10.00	／	10	枚	31
(合成ゴム SS400)							
継目板	31.48	×	1.00	／	10	セット	3
(S45C～S55C)							
カッター工	31.48	×	10.00	／	10	m	31.5
(t＝200)							
コンクリート打設	31.48	×	1.00	／	10	m3	3.1
(σck=24N/mm2)							
アスファルトコンクリート	31.48	×	0.46	／	10	m3	1.4

号計算書	数　量　計　算　書	No, 1

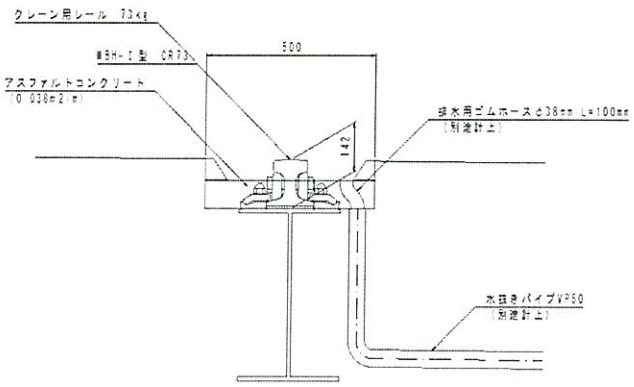

数量表　　(10m当り)

名　称	規　格	単位	数量
クレーン用レール	CR73kg	m	10.00
WBH-I型	CR73kg	m	10.00
①ボルトホルダー	SS400	枚	42
②レールクリップ	SS400	ヶ	38
③レールクリップ（継目用）	SS400	ヶ	4
④Tボルト・ナット	SS400	本	42
⑤ばねワッシャー	SWRH57-72	枚	42
⑥レールパッド	合成ゴム　SS400	枚	10
⑦継目板	S45C～S55C	セット	1
溶接長	---	m	9.03
アスファルトコンクリート	---	m3	0.38

1式当り

号計算書	数　量　計　算　書	No,

名　称	計　算　式	単位	数　量
クレーンレール締結装置(溶接式)		m	225.0
(WBH-I型)			
ボルトホルダー	224.96 × 42.00 ／ 10	枚	945
(SS400)			
レールクリップ	224.96 × 38.00 ／ 10	ヶ	855
(SS400)			
レールクリップ(継目用)	224.96 × 4.00 ／ 10	ヶ	90
(SS400)			
Tボルト・ナット	224.96 × 42.00 ／ 10	本	945
(SS400)			
ばねワッシャー	224.96 × 42.00 ／ 10	枚	945
(SWRH57-72)			
レールパッド	224.96 × 10.00 ／ 10	枚	225
(合成ゴム　SS400)			
継目板	224.96 × 1.00 ／ 10	セット	22
(S45C～S55C)			
溶接長	224.96 × 9.03 ／ 10	m	203.1
アスファルトコンクリート	224.96 × 0.38 ／ 10	m3	8.5

延　長　調　書		
クレーンレール締結装置(埋設式)		
	m	備　考
1	31.48	海側
合　計	31.48	

延　長　調　書		
クレーンレール締結装置(溶接式)		
	m	備　考
1	96.74	海側
2	128.22	陸側
合　計	224.96	

ケーブルビット（タイプ1）

S=1/10

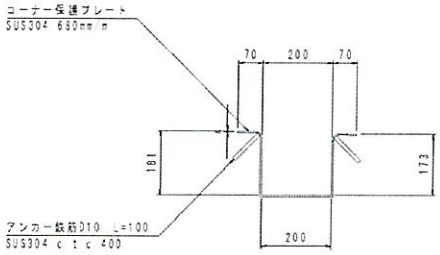

数量表　　（10m当り）

名　称	規　格	単位	数量
コーナー保護プレート	t=4mm　B=680mm/m　SUS304	m	10.00
アンカー鉄筋D10	L=100　SUS304	本	50

1式当り

名　称	計　算　式	単位	数　量
ケーブルビットタイプ1		m	85.5
コーナー保護プレート	85.50　×　10.00　／　10	m	85.5
(t=4mm　B=680mm/m　SUS304)			
アンカー鉄筋D10	85.50　×　50.00　／　10	本	90.0
(L=100　SUS304)			
地中埋設管設置	85.50	m	85.5
(FEP-80S)			

号計算書	数　量　計　算　書	No,

ケーブルビット（タイプ2）

S=1/10

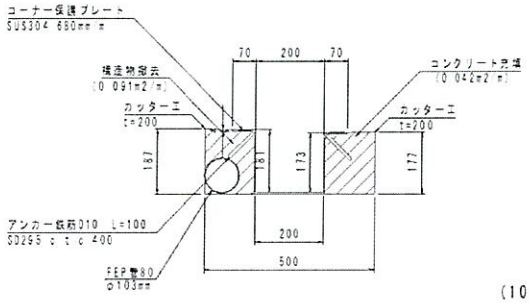

数量表　　（10m当り）

名　称	規　格	単位	数量
コーナー保護プレート	t=4mm　B=680mm/m　SUS304	m	10.00
アンカー鉄筋D10	L=100　SUS304	本	50
カッター工	t=200	m	20.00
構造物撤去	無筋コンクリート	m3	0.91
コンクリート充填	σck=18N/mm3	m3	0.42
地中埋設管設置	FEP-80S	m	10.00

1式当り

号計算書	数　量　計　算　書	No,

名　称	計　算　式	単位	数　量
ケーブルビットタイプ2		m	42.7
コーナー保護プレート	42.72　×　10.00　／　10	m	42.7
(t=4mm　B=680mm/m　SUS304)			
アンカー鉄筋D10	42.72　×　50.00　／　10	本	214
(L=100　SUS304)			
カッター工	42.72　×　20.00　／　10	m	85.4
(t=200)			
コンクリート充填	42.72　×　0.42　／　10	m3	1.8
(σck=18N/mm2)			
地中埋設管設置	42.72	m	42.7
(FEP-80S)			

延　長　調　書		
ケーブルビットタイプ1		
	箇所	備　考
1	11.24	海側
2	6.76	海側
3	13.50	海側
4	13.50	海側
5	13.50	海側
6	13.50	海側
7	13.50	海側
合　計	85.50	

延　長　調　書		
ケーブルビットタイプ2		
	箇所	備　考
1	128.22	
	控除	
	-13.50	海側逸走防止装置基礎
	-13.50	海側転倒逸走防止装置基礎
	-11.24	海側転倒逸走防止装置基礎
	-40.50	1号海側レール基礎
	-6.76	2号海側レール基礎
合　計	42.72	

号計算書	数　量　計　算　書								No,	
名　称	計　算　式								単 位	数　量
レール基礎										
			1号陸	1号海	2号海	7号	8号	海側		
コンクリート			195.9	93.7	15.7				m3	305.3
(σck=24N/mm2)										
型枠			290.6	140.7	23.5				m2	454.8
(鉄筋コンクリート)										
目地材			13.1	6.9	2.3				m2	22.3
(t=20)										
鉄筋 D19			2.965	1.605	0.250				t	4.820
(SD345)										
鉄筋 D13			6.060	3.027	0.518				t	9.605
(SD345)										
H鋼			9.238	4.980	0.845				t	15.063
(H-500×300×11×13)										
(SM490)										
基礎砕石			127.3	68.7	11.5				m2	207.5
(t=200)										

号計算書	数　量　計　算　書	No, 1

(5基)
1式当り

号計算書	数　量　計　算　書		No,
名　　称	計　　算　　式	単 位	数　　量
1号陸側レール基礎			
コンクリート	2.616×14.98×5	m3	195.9
(σck=24N/mm2)			
型枠	(1.80+1.80+0.14+0.14)×14.98×5	m2	290.6
(鉄筋コンクリート)			
目地材	2.616×5	m2	13.1
(t=20)			
鉄筋 D19	0.593×5	t	2.965
(SD345)			
鉄筋 D13	1.212×5	t	6.060
(SD345)			
H鋼	0.125×(14.98−0.20)×5	t	9.238
(H−500×300×11×13)			
(SM490)			
基礎砕石	(1.50+0.20)×14.98×5	m2	127.3
(t=200)			

号計算書	数　量　計　算　書	No, 1

(3基)
1式当り

号計算書	数　量　計　算　書		No,
名　　称	計　　算　　式	単 位	数　　量
1号海側レール基礎			
コンクリート	2.316×13.48×3	m3	93.7
(σck=24N/mm2)			
型枠	(1.60+1.60+0.14+0.14)×13.48×3	m2	140.7
(鉄筋コンクリート)			
目地材	2.316×3	m2	6.9
(t=20)			
鉄筋 D19	0.535×3	t	1.605
(SD345)			
鉄筋 D13	1.009×3	t	3.027
(SD345)			
H鋼	0.125×(13.48-0.20)×3	t	4.980
(H-500×300×11×13)			
(SM490)			
基礎砕石	(1.50+0.20)×13.48×3	m2	68.7
(t=200)			

号計算書	数　量　計　算　書	No, 1

1式当り

号計算書	数　量　計　算　書	No,	
名　　称	計　　算　　式	単 位	数　　量
2号海側レール基礎			
コンクリート	2.316×6.76	m3	15.7
(σck=24N/mm2)			
型枠	(1.60+1.60+0.14+0.14)×6.76	m2	23.5
(鉄筋コンクリート)			
目地材	2.316×1	m2	2.3
(t=20)			
鉄筋 D19		t	0.250
(SD345)			
鉄筋 D13		t	0.518
(SD345)			
H鋼	0.125×6.76	t	0.845
(H-500×300×11×13)			
(SM490)			
基礎砕石	(1.50+0.20)×6.76	m2	11.5
(t=200)			

号計算書	数　量　計　算　書	No, 1

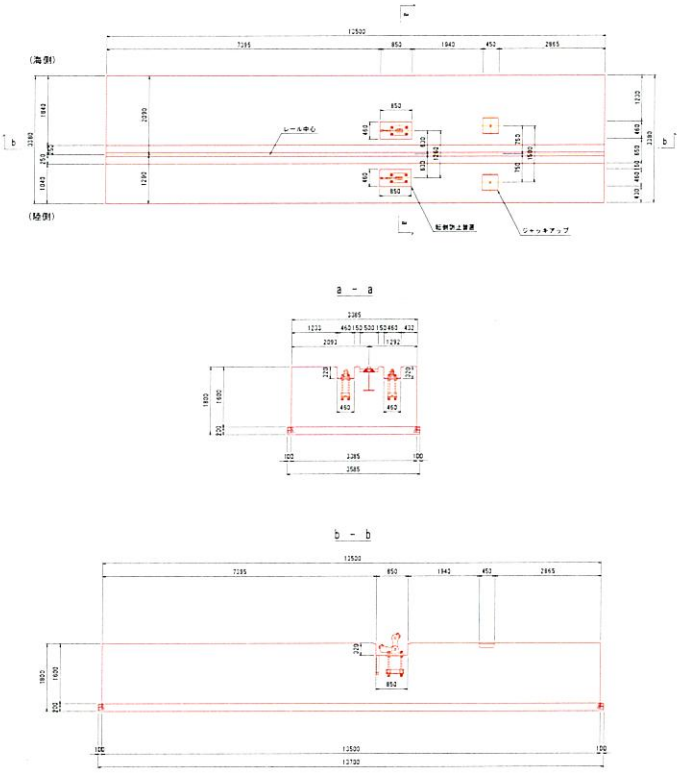

1式当り

号計算書	数　量　計　算　書		No,
名　称	計　算　式	単 位	数　量
転倒・逸走防止基礎			
(海側終点)			
コンクリート	1.60×3.38×13.50	m3	73.0
(σck=24N/mm2)	控除　　-0.32×0.46×0.85×2	m3	-0.3
	-0.14×0.50×15.00	m3	-1.1
	合計	m3	71.6
型枠	(3.38+15.00)×2×1.60	m2	58.8
(鉄筋コンクリート)	0.14×2×15.00	m2	4.2
	(0.46+0.85)×2×0.32×2	m2	1.7
	合計	m2	64.7
鉄筋　D13		t	2.048
(SD345)			
H鋼	0.125×13.50	t	1.688
(H-500×300×11×13)			
(SM490)			

号計算書	数　量　計　算　書		No, 2
削孔	13.50×10	箇所	135.0
(φ19　L=200)			
アンカー筋	13.50×10	本	135.0
(D13　L=500)			
樹脂製アンカー	13.50×10	本	135.0
(ケミカルアンカー) D19用　L=200mm			

号計算書	数　量　計　算　書	No, 1

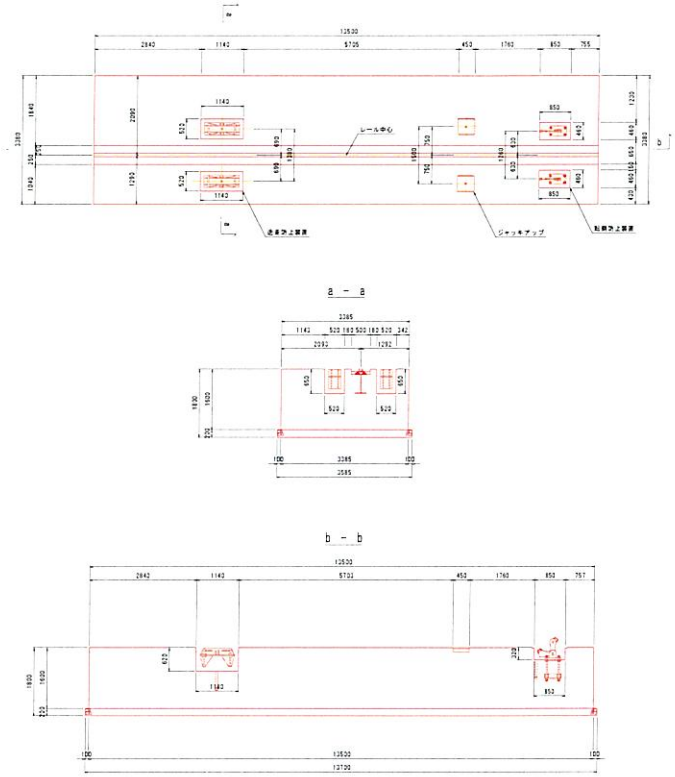

1式当り

号計算書	数　量　計　算　書		No,
名　称	計　算　式	単 位	数　量
転倒・逸走防止基礎			
(海側終点)			
コンクリート	1.60×3.38×13.50	m3	73.0
(σck=24N/mm2)	控除　　-0.32×0.46×0.85×2	m3	-0.3
	-0.65×0.52×1.14×2	m3	-0.8
	-0.14×0.50×15.00	m3	-1.1
	合計	m3	70.8
型枠	(3.38+13.50)×2×1.60	m2	54.0
(鉄筋コンクリート)	0.14×2×13.50	m2	3.8
	(0.46+0.85)×2×0.32×2	m2	1.7
	(0.52+1.14)×2×0.65×2	m2	4.3
	合計	m2	63.8
鉄筋　D13		t	2.048
(SD345)			
H鋼	0.125×13.50	t	1.688
(H-500×300×11×13)			
(SM490)			

号計算書	数　量　計　算　書		No, 2
削孔	13.50×10	箇所	135.0
(φ19　L=200)			
アンカー筋	13.50×10	本	135.0
(D13　L=500)			
樹脂製アンカー	13.50×10	本	135.0
(ケミカルアンカー) D19用　L=200mm			

号計算書	数　量　計　算　書	No, 1

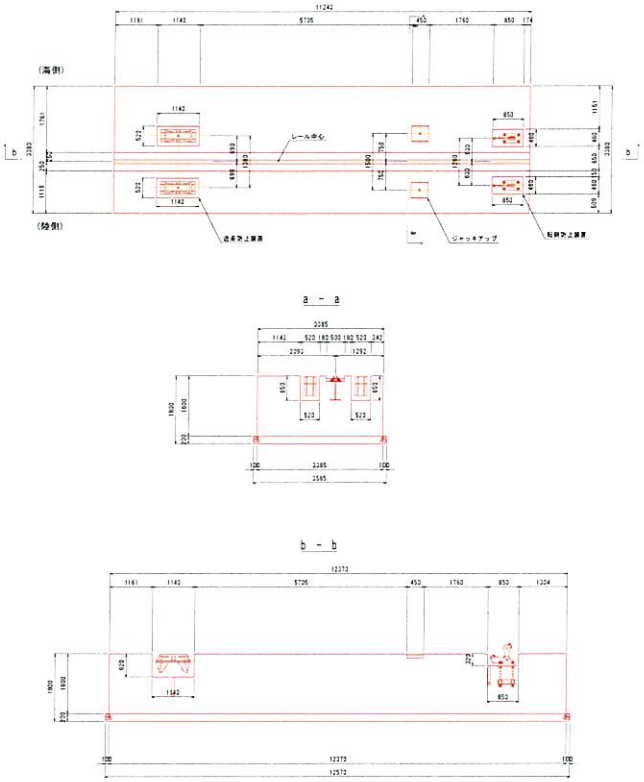

1式当り

号計算書	数　量　計　算　書		No,
名　称	計　算　式	単 位	数　量
転倒・逸走防止基礎			
(海側起点)			
コンクリート	1.60×3.38×11.24	m3	60.8
(σck=24N/mm2)	控除　　-0.32×0.46×0.85×2	m3	-0.3
	-0.65×0.52×1.14×2	m3	-0.8
	-0.14×0.50×15.00	m3	-1.1
	合計	m3	58.6
型枠	(3.38+11.24)×2×1.60	m2	46.8
(鉄筋コンクリート)	0.14×2×11.24	m2	3.1
	(0.46+0.85)×2×0.32×2	m2	1.7
	(0.52+1.14)×2×0.65×2	m2	4.3
	合計	m2	55.9
鉄筋　D13		t	2.048
(SD345)			
H鋼	0.125×11.24	t	1.405
(H-500×300×11×13)			
(SM490)			

号計算書	数　量　計　算　書		No, 2
削孔	11.24×10	箇所	112.0
(φ19　L=200)			
アンカー筋	11.24×10	本	112.0
(D13　L=500)			
樹脂製アンカー	11.24×10	本	112.0
(ケミカルアンカー) D19用　L=200mm			

号計算書	数　量　計　算　書	No, 1

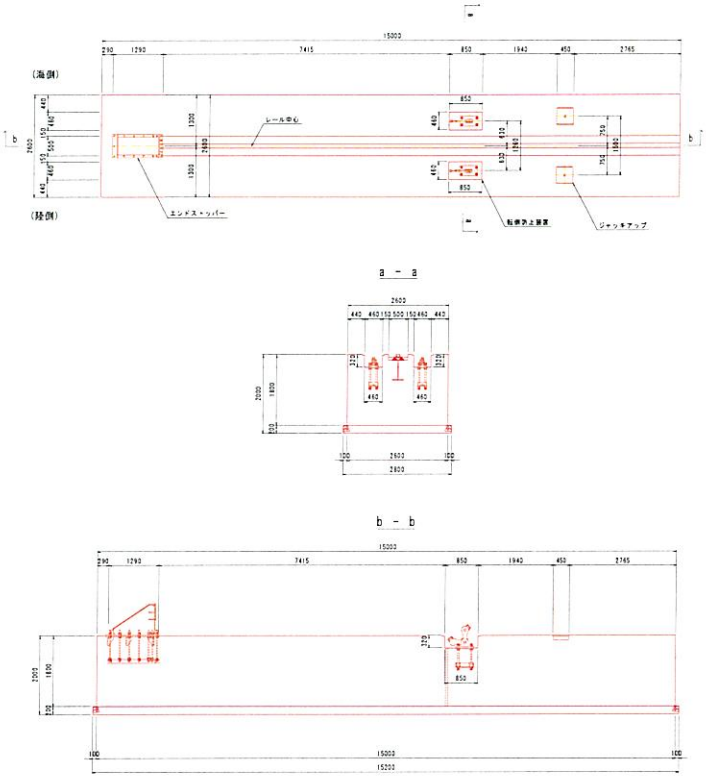

1式当り

号計算書	数　量　計　算　書		No,
名　称	計　算　式	単 位	数　量
転倒防止装置基礎			
(陸側終点)			
コンクリート	1.80×2.60×15.00	m3	70.2
(σck=24N/mm2)	控除　　-0.32×0.46×0.85×2	m3	-0.3
	-0.14×0.50×15.00	m3	-1.1
	合計	m3	68.8
型枠	(2.60+15.00)×2×1.80	m2	63.4
(鉄筋コンクリート)	0.14×2×15.00	m2	4.2
	(0.46+0.85)×2×0.32×2	m2	1.7
	合計	m2	69.3
鉄筋　D19		t	0.216
(SD345)			
鉄筋　D13		t	1.110
(SD345)			

号計算書	数　量　計　算　書		No, 2
H鋼	0.125×15.00	t	1.875
(H-500×300×11×13)			
(SM490)			
基礎砕石	(2.60+0.20)×(15.00+0.20)	m2	42.6
(t=200)			

号計算書	数　量　計　算　書	No, 1

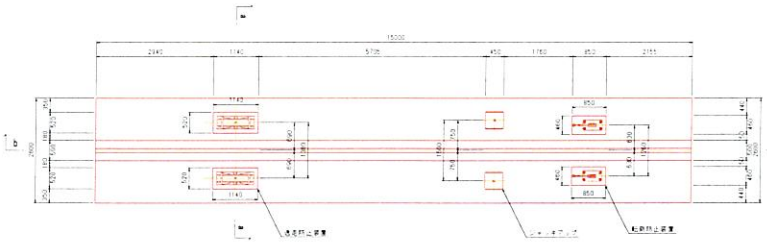

a － a

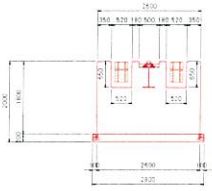

b － b

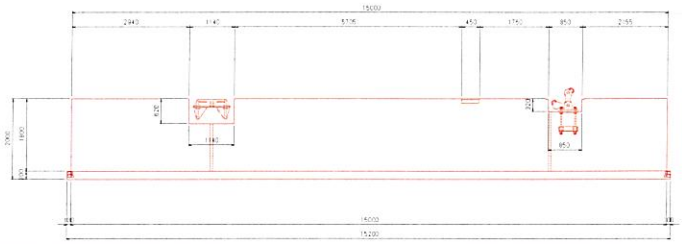

1式当り

号計算書	数　量　計　算　書		No,
名　称	計　算　式	単 位	数　量
転倒・逸走防止基礎			
(陸側終点)			
コンクリート	1.80×2.60×15.00	m3	70.2
(σck=24N/mm2)	控除　　-0.32×0.46×0.85×2	m3	-0.3
	-0.65×0.52×1.14×2	m3	-0.8
	-0.14×0.50×15.00	m3	-1.1
	合計	m3	68.0
型枠	(2.60+15.00)×2×1.80	m2	63.4
(鉄筋コンクリート)	0.14×2×15.00	m2	4.2
	(0.46+0.85)×2×0.32×2	m2	1.7
	(0.52+1.14)×2×0.65×2	m2	4.3
	合計	m2	69.3
鉄筋　D19		t	0.216
(SD345)			
鉄筋　D13		t	1.110
(SD345)			

号計算書	数　量　計　算　書		No, 2
H鋼	0.125×15.00	t	1.875
(H-500×300×11×13)			
(SM490)			
基礎砕石	(2.60+0.20)×(15.00+0.20)	m2	42.6
(t=200)			

号計算書	数　量　計　算　書	No, 1

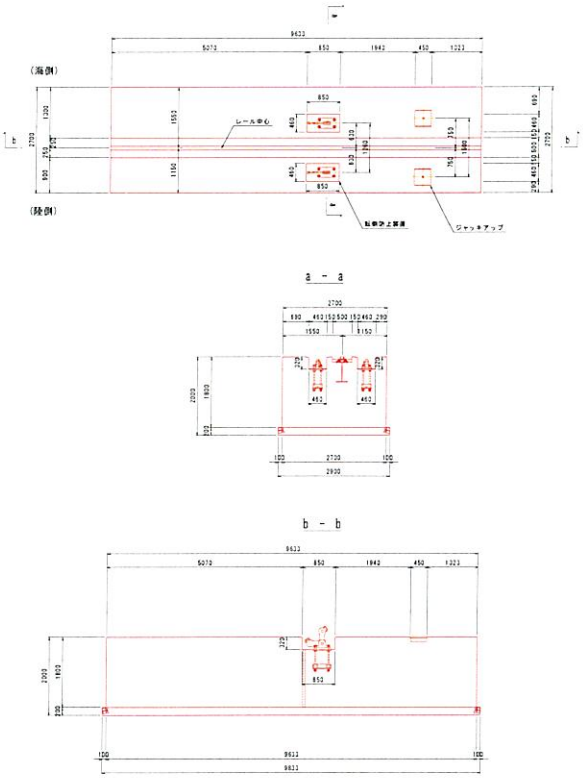

1式当り

号計算書	数　量　計　算　書		No,
名　称	計　算　式	単 位	数　量
転倒防止装置基礎			
(陸側起点)			
コンクリート	1.80×2.70×9.63	m3	46.8
(σck=24N/mm2)	控除　　-0.32×0.46×0.85×2	m3	-0.3
	-0.14×0.50×15.00	m3	-1.1
	合計	m3	45.4
型枠	(2.70+9.63)×2×1.80	m2	44.4
(鉄筋コンクリート)	0.14×2×9.63	m2	2.7
	(0.46+0.85)×2×0.32×2	m2	1.7
	合計	m2	48.8
鉄筋　D19		t	0.216
(SD345)			
鉄筋　D13		t	1.110
(SD345)			

号計算書	数　量　計　算　書		No, 2
H鋼	0.125×9.63	t	1.204
(H-500×300×11×13)			
(SM490)			
基礎砕石	(2.70+0.20)×(9.63+0.20)	m2	28.5
(t=200)			

号計算書	数　量　計　算　書	No, 1

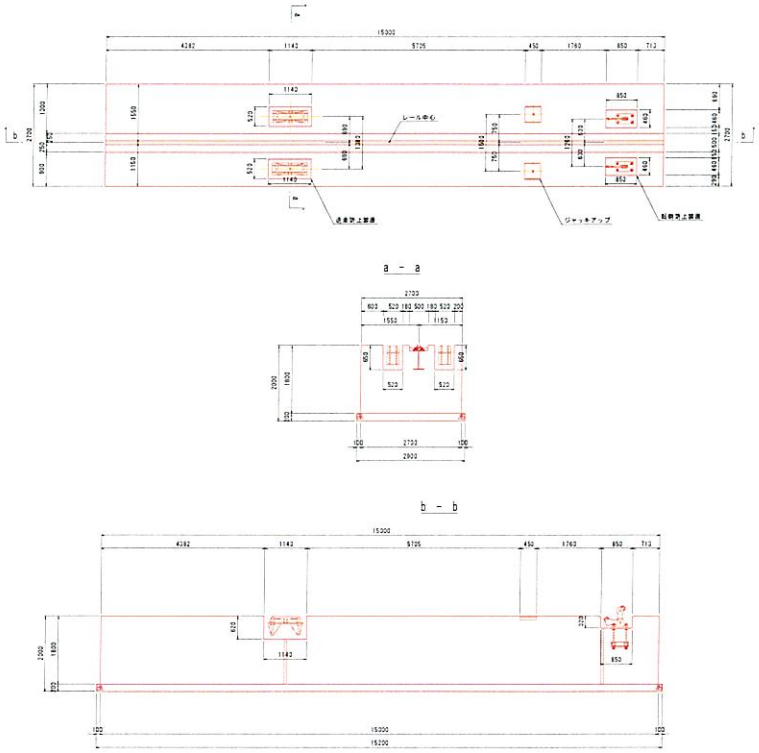

1式当り

号計算書	数　量　計　算　書		No,
名　称	計　算　式	単 位	数　量
転倒・逸走防止基礎			
(陸側起点)			
コンクリート	1.80×2.70×15.00	m3	72.9
(σck=24N/mm2)	控除　　-0.32×0.46×0.85×2	m3	-0.3
	-0.65×0.52×1.14×2	m3	-0.8
	-0.14×0.50×15.00	m3	-1.1
	合計	m3	70.7
型枠	(2.70+15.00)×2×1.80	m2	63.7
(鉄筋コンクリート)	0.14×2×15.00	m2	4.2
	(0.46+0.85)×2×0.32×2	m2	1.7
	(0.52+1.14)×2×0.65×2	m2	4.3
	合計	m2	69.6
鉄筋　D19		t	0.216
(SD345)			
鉄筋　D13		t	1.110
(SD345)			

号計算書	数　量　計　算　書		No, 2
H鋼	0.125×15.00	t	1.875
(H-500×300×11×13)			
(SM490)			
基礎砕石	(2.70+0.20)×(15.00+0.20)	m2	44.1
(t=200)			

拡幅部
S=1/50

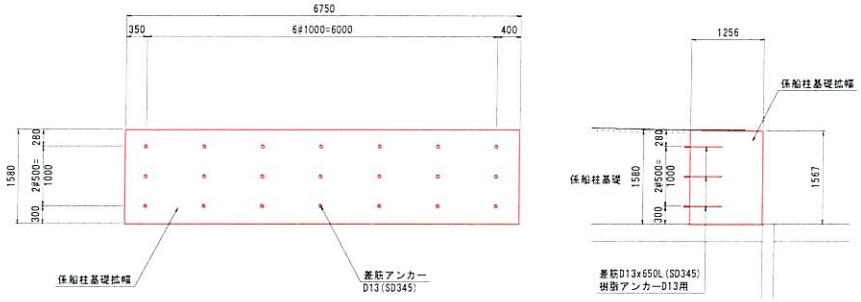

(4箇所)
1式当り

名　称	計　算　式	単 位	数　量
係船柱拡幅工			
コンクリート	1.57×1.26×6.75×4	m3	53.4
(σck=18N/mm2)			
型枠	(1.26×1.57×2+1.57×6.75)×4	m2	58.2
(無筋コンクリート)			
削孔	21×4	箇所	84.0
(φ16 L=100)			
アンカー筋	21×4	本	84.0
(D13 L=650)			
樹脂製アンカー	21×4	本	84.0
(ケミカルアンカー) D13用 L=100mm			

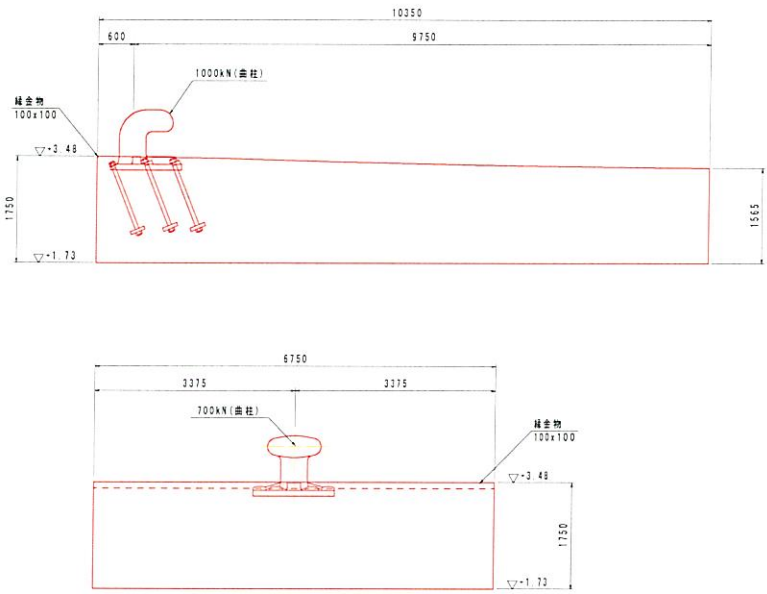

1式当り

名　称	計　算　式	単 位	数　量
係船柱増設工			
係船曲柱		基	1.0
(1000kN型)			
コンクリート	(1.75+1.57)×10.35/2×6.75	m3	116.0
(σck=18N/mm2)			
型枠	(1.75+1.57)×10.35/2×2+1.57×6.75+1.75×6.75	m2	56.8
(無筋コンクリート)			
支保工	6.75	m	6.8
鉄筋 D13	1.54	t	1.5
(SD345)			

号計算書	数　量　計　算　書	No, 1

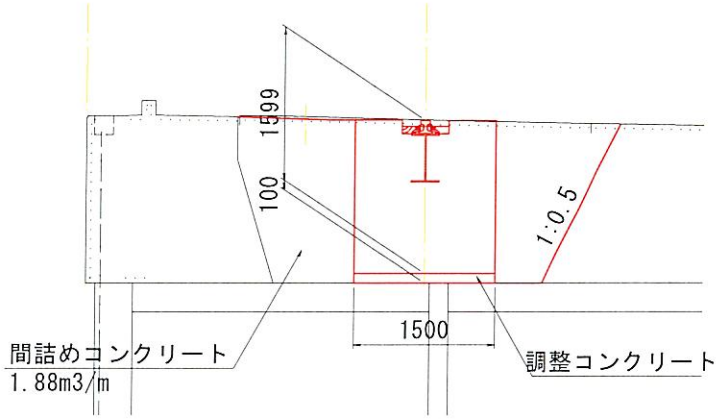

1式当り

号計算書	数　量　計　算　書		No,
名　称	計　算　式	単 位	数　量
間詰めコンクリート			
コンクリート	1.88×47.26	m3	88.8
(σck=18N/mm2)			
調整めコンクリート			
コンクリート	1.50×0.20×85.5	m3	25.7
(σck=18N/mm2)			

水抜きパイプ　数量算出

番号	塩ビ管　VPφ50（外径60mm）						排水用ホース	垂直ボーリング	
	直　管　(m)　4.0m/本				エルボ(個)	チーズ(個)	φ38mm	口径66mm	
	レール垂直	レール直角	レール並行	桝取付			(m)	延長(m)	箇所
1									
2	5.4	8.3					0.9	5.4	9
3	2.8	1.8			1	3	0.3		
4	0.6	0.9					0.1	0.6	1
5	3.0	1.8			1	3	0.1		
6	1.6	0.9					0.1		
7	2.4	1.8	0.5		2	4	0.3		
8	4.8	7.4					0.8	4.8	8
9									
10	3.2	6.4	20.0	1.2	16	4	0.8		
11	5.3	7.2	13.4	0.9	7	9	0.6		
12	3.2	6.4	25.0	0.9	13	4	0.8		
合計	32.3	42.9	58.9	3.0					
	管小計 = 137.1 m								
	137.1÷4.0m/本 =　35 本				40	27	4.8	10.8	18

舗装工集計表

名　称	規　格	単位	数　量	摘　要
コンクリート舗装				
路盤工	水硬性粒調スラグ　t=150	m2	1139.4	
コンクリート舗装	曲げ強度450N/cm2	m2	1139.4	
目地工	縦施工目地	m	19.1	
	縦施工目地復旧工	m	6.8	
	横収縮目地	m	234.3	
	横収縮復旧工	m	25.2	
	横膨張目地	m	9.2	
	上部工目地	m	309.6	
	小口止め目地	m	8.9	

号計算書	数　量　計　算　書	No,

1式当り

号計算書	数　量　計　算　書	No,	
名　　称	計　　算　　式	単 位	数　　量
コンクリート舗装			
路盤工	1139.4	m2	1139.4
(水硬性粒調スラグ　t=150)			
コンクリート舗装		m2	1139.4
(曲げ強度450N/cm2)			
目地工			
(縦施工目地)	10.11+4.49+4.50	m	19.1
(縦施工目地復旧工)	6.75	m	6.8
(横収縮目地)	234.25	m	234.3
(横収縮復旧工)	10.69+14.50	m	25.2
(横膨張目地)	4.53+4.71	m	9.2
(上部工目地)	309.59	m	309.6
(小口止め目地)	4.46+4.46	m	8.9

号計算書	数　量　計　算　書	No,

縦施工目地詳細図

s=1/20

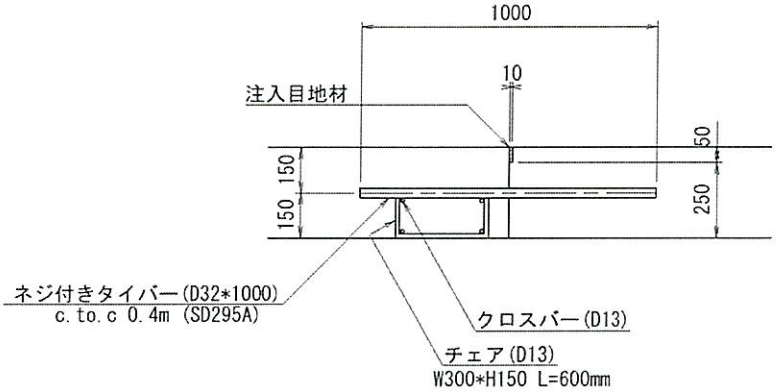

100m当り

号計算書	数　量　計　算　書		No,
名　称	計　算　式	単 位	数　量
目地工			
(縦施工目地)			
目地充填材	0.01×0.05×100×1020	kg	51.0
(比重1.02)			
チェア	100/4.50×((4.50-0.20)/0.40+1)×0.60×0.995	kg	155.9
(D13,SD295A)			
クロスバー	100/4.50×(4.50-0.20)×4×0.995	kg	380.3
(D13,SD295A)			
ネジ付きタイバー	100/4.50×((4.50-0.20)/0.40+1)	本	261.1
(D32×1000,SD295A)			

号計算書	数　量　計　算　書	No,

縦施工目地復旧工詳細図

s=1/20

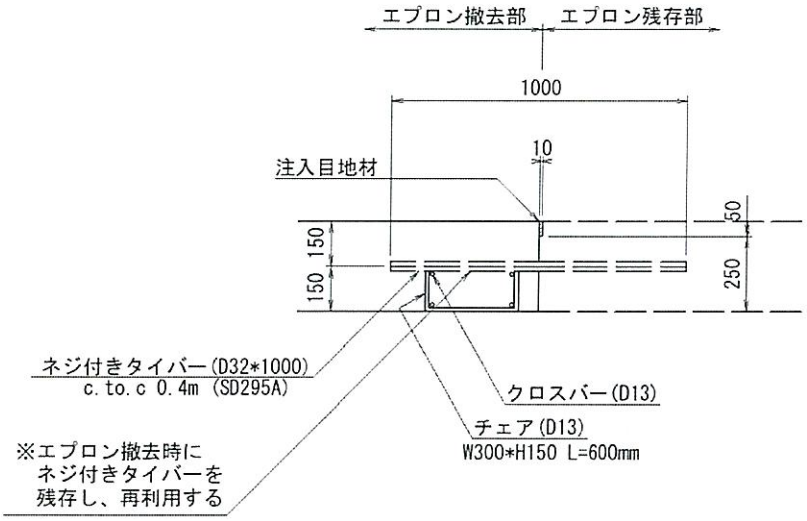

100m当り

号計算書	数　量　計　算　書	No,

名　称	計　算　式	単 位	数　量
目地工			
(縦施工目地復旧工)			
目地充填材	0.01×0.05×100×1020	kg	51.0
(比重1.02)			
チェア	100/4.50×((4.50-0.20)/0.40+1)×0.60×0.995	kg	155.9
(D13,SD295A)			
クロスバー	100/4.50×(4.50-0.20)×4×0.995	kg	380.3
(D13,SD295A)			

号計算書	数　量　計　算　書	No,

横収縮目地詳細図

s=1/20

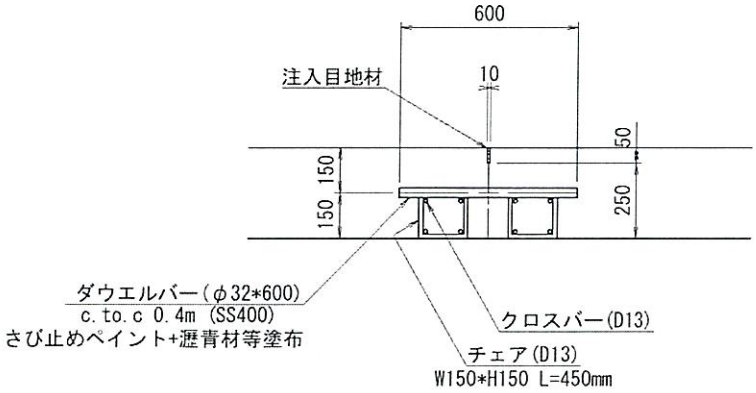

100m当り

号計算書	数　量　計　算　書		No,
名　称	計　算　式	単 位	数　量
目地工			
(横収縮目地)			
目地充填材	0.01×0.05×100×1020	kg	51.0
(比重1.02)			
チェア	100/4.65×((4.65-0.20)/0.40+1)×0.45×0.995×2	kg	233.5
(D13,SD295A)			
クロスバー	100/4.65×(4.65-0.20)×4×0.995×2	kg	761.8
(D13,SD295A)			
ダウエルバー	100/4.65×((4.65-0.20)/0.40+1)	本	260.8
(φ32×600,SS400)			
(さび止めペイント+瀝青材等塗布)			

横収縮目地復旧工詳細図

s=1/20

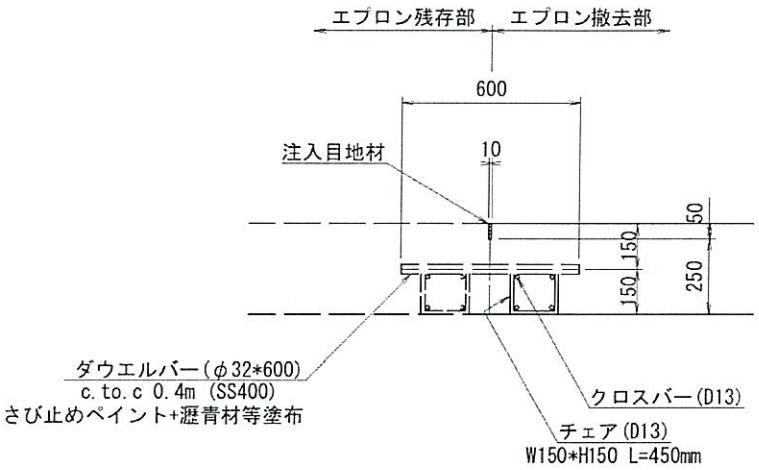

100m当り

号計算書　　数　量　計　算　書　　No,

名　称	計　算　式	単 位	数　量
目地工			
(横収縮復旧工)			
目地充填材	0.01×0.05×100×1020	kg	51.0
(比重1.02)			
チェア	100/4.65×((4.65-0.20)/0.40+1)×0.45×0.995×2	kg	233.5
(D13,SD295A)			
クロスバー	100/4.65×(4.65-0.20)×4×0.995×2	kg	761.8
(D13,SD295A)			

号計算書	数　量　計　算　書	No,

横膨張目地詳細図

s=1/20

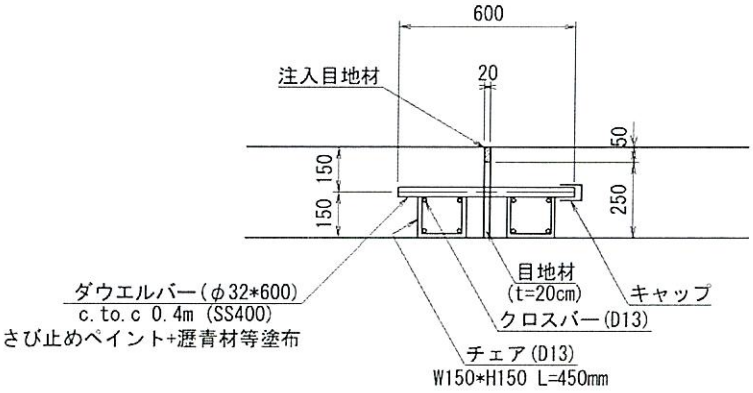

100m当り

号計算書	数　量　計　算　書	No,

名　称	計　算　式	単 位	数　量
目地工			
(横膨張目地)			
目地充填材	0.02×0.05×100×1020	kg	102.0
(比重1.02)			
チェア	100/4.65×((4.65-0.20)/0.40+1)×0.45×0.995×2	kg	233.5
(D13,SD295A)			
クロスバー	100/4.65×(4.65-0.20)×4×0.995×2	kg	761.8
(D13,SD295A)			
ダウエルバー	100/4.65×((4.65-0.20)/0.40+1)	本	260.8
(φ32×600,SS400)			
(さび止めペイント+瀝青材等塗布)			
目地材	0.25×100	m^2	25.0
(瀝青質,t=20mm)			

号計算書	数　量　計　算　書	No,

上部工目地詳細図

s=1/20

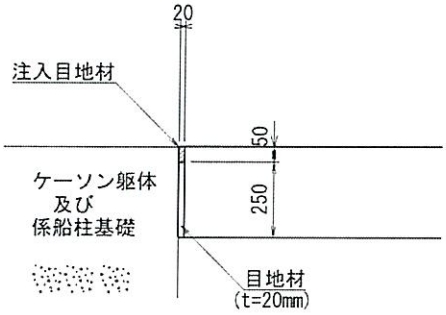

100m当り

号計算書	数　量　計　算　書		No,
名　称	計　算　式	単 位	数　量
目地工			
(上部工目地)			
目地充填材	0.02×0.05×100×1020	kg	102.0
(比重1.02)			
目地材	0.25×1.03×100	m^2	25.8
(瀝青質,t=20mm)			

小口止め目地詳細図

s=1/20

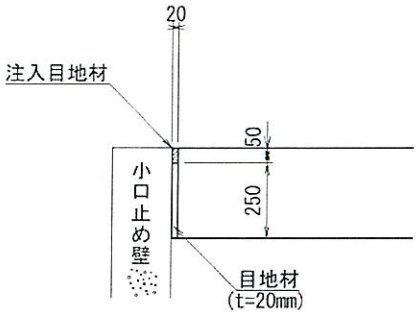

100m当り

名　称	計　算　式	単 位	数　量
目地工			
(小口止め目地)			
目地充填材	0.02×0.05×100×1020	kg	102.0
(比重1.02)			
目地材	0.25×100	m^2	25.0
(瀝青質,t=20mm)			
(D32×1000,SD295A)			

設　計　数　量　総　括　表　　(排水工計画)

工　種	種　別	細　別	名　称	規　格	単位	数　量	備　考
撤去工							
	構造物撤去工						
		構造物取壊し工			式	1	
			コンクリート取壊し	無筋構造物	m3	13	
			殻運搬処理	Co殻、無筋構造物	m3	13	
排水工							
	管渠工						
		鉄筋ｺﾝｸﾘｰﾄ台付管	φ600	L=40.00m	式	1	(陸上施工)
			管　据　付	φ600　1種	m	40.0	
			管　材　料	φ600 1種 2m/本	本	-0	再利用品20本
			均しｺﾝｸﾘｰﾄ	18N/mm2	m^3	2.80	
			均しｺﾝｸﾘｰﾄ型枠		m^2	8.00	
			基礎砕石	RC-40 t=150	m^2	28.00	
			基面整正		m^2	28.00	
			敷きモルタル	1:3	m^3	4.120	
		鉄筋ｺﾝｸﾘｰﾄ台付管	φ700	L=28.00m	式	1	(陸上施工)
			管　据　付	φ700　1種	m	28.0	
			管　材　料	φ600 1種 2m/本	本	-6	再利用品13本
			均しｺﾝｸﾘｰﾄ	18N/mm2	m^3	2.49	
			均しｺﾝｸﾘｰﾄ型枠		m^2	5.60	
			基礎砕石	RC-40 t=150	m^2	24.92	
			基面整正		m^2	24.92	
			敷きモルタル	1:3	m^3	3.332	
	集水桝						
		集水桝	集水桝	N=10 箇所	式	1	(陸上施工)
			コンクリート	24N/mm2	m^3	11.55	
			型枠		m^2	106.50	
			均しｺﾝｸﾘｰﾄ	18N/mm2	m^3	2.25	
			均しｺﾝｸﾘｰﾄ型枠		m^2	6.00	
			基礎砕石	RC-40 t=200	m^2	22.50	
			基面整正		m^2	22.50	
			鉄筋	SD345 D13	kg	692	
			ｸﾞﾚｰﾁﾝｸﾞ蓋	1000×1000用 T-25	枚	10	

撤去工集計書

名称	規格	単位	延長 箇所	無筋コンクリート		鉄筋コンクリート		管再利用	蓋再利用	
				単位数量	数量	単位数量	数量	2.0m/本	1.0×1.0	3.0×3.0
鉄筋コンクリート台付管撤去	φ600	m	40.6		0		0	20.28		
	φ700	m	27.0		0		0	13.48		
集水桝撤去 1.0×1.0	H=1.1m	箇所	1	1.17	1.17		0		1	
	H=1.2m	箇所	8	1.26	10.08		0		8	
	H=1.15m	箇所	1	1.31	1.31		0		1	
合　計					12.56		0.00	33.76	10	0

鉄筋コンクリート台付管（φ600）　材料集計表

名　　称	延長 m	管据付 (m)	管材料 2.0m/本 (本)	均しコンクリート 18N/mm2 (m^3)	均し型枠 (m^2)	基礎砕石 RC-40 t=150 (m^2)	基面整正 (m^2)	敷きモルタル 1:3 (m^3)
1	8.000	8.000	4.0	0.560	1.600	5.600	5.600	0.824
2	8.000	8.000	4.0	0.560	1.600	5.600	5.600	0.824
3	8.000	8.000	4.0	0.560	1.600	5.600	5.600	0.824
4	8.000	8.000	4.0	0.560	1.600	5.600	5.600	0.824
5	8.000	8.000	4.0	0.560	1.600	5.600	5.600	0.824
小　　計	40.000	40.000	20.0	2.800	8.000	28.000	28.000	4.120

（既存管流用）								
1	40.560		20.3					
小　　計	40.560		20.3					

全体集計　（全体-既存管流用）								
合　　計		40.000	(0.280)	2.800	8.000	28.000	28.000	4.120

鉄筋コンクリート台付管（φ700）　材料集計表

名　　称	延長 m	管据付 (m)	管材料 2.0m/本 (本)	均しコンクリート 18N/mm2 (m^3)	均し型枠 (m^2)	基礎砕石 RC-40 t=150 (m^2)	基面整正 (m^2)	敷きモルタル 1:3 (m^3)
1	8.000	8.000	4.0	0.712	1.600	7.120	7.120	0.952
2	8.000	8.000	4.0	0.712	1.600	7.120	7.120	0.952
3	8.000	8.000	4.0	0.712	1.600	7.120	7.120	0.952
4	4.000	4.000	2.0	0.356	0.800	3.560	3.560	0.476
小　　計	28.000	28.000	14.0	2.492	5.600	24.920	24.920	3.332

（既存管流用）								
1	40.560		20.3					
小　　計	40.560		20.3					

全体集計（全体-既存管流用）								
合　　計		28.000	(6.280)	2.492	5.600	24.920	24.920	3.332

集水桝B型　材料集計表

名　称	桝高 m	コンクリート 24N/mm2 (m^3)	型　枠 (m^2)	均しコンクリート 18N/mm2 (m^3)	均し型枠 (m^2)	基礎砕石 RC-40 t=200 (m^2)	基面整正 (m^2)	鉄筋 SD345 D13 (kg)	グレーチング蓋 T-25 1000×1000
1 号	0.955	1.077	9.864	0.225	0.600	2.250	2.250	69.234	1
2 号	1.046	1.164	10.738	0.225	0.600	2.250	2.250	69.234	1
3 号	1.046	1.164	10.738	0.225	0.600	2.250	2.250	69.234	1
4 号	1.046	1.164	10.738	0.225	0.600	2.250	2.250	69.234	1
5 号	1.046	1.164	10.738	0.225	0.600	2.250	2.250	69.234	1
6 号	1.046	1.164	10.738	0.225	0.600	2.250	2.250	69.234	1
7 号	1.046	1.164	10.738	0.225	0.600	2.250	2.250	69.234	1
8 号	1.046	1.164	10.738	0.225	0.600	2.250	2.250	69.234	1
9 号	1.046	1.164	10.738	0.225	0.600	2.250	2.250	69.234	1
10 号	1.046	1.164	10.738	0.225	0.600	2.250	2.250	69.234	1
合　計		11.554	106.502	2.250	6.000	22.500	22.500	692.340	10

位置図

工 事 名:R7徳土　徳島小松島港(赤石地区)　小・和田津開　クレーン基礎設置工事

施工箇所:小松島市和田津開町

「出典:国土地理院発行2.5万分1地形図　電子地形図25000(国土地理院)を加工して作成」